TimberIN
BALTIC SPA & SAUNAS

DA SAPERE

Le misure indicate nei disegni e sui siti web di TimberIN sono approssimative. Differiscono leggermente da quelle del prodotto finito, perché i nostri prodotti sono progettati singolarmente e realizzati a mano. Se una o più misure sono molto importanti per voi, indicatelo prima di ordinare. Durante la produzione presteremo grande attenzione alle vostre esigenze, affinché il prodotto vi corrisponda il più possibile.

DATI TECNICI

VASCA NORDIC DUO PER 2 PERSONE

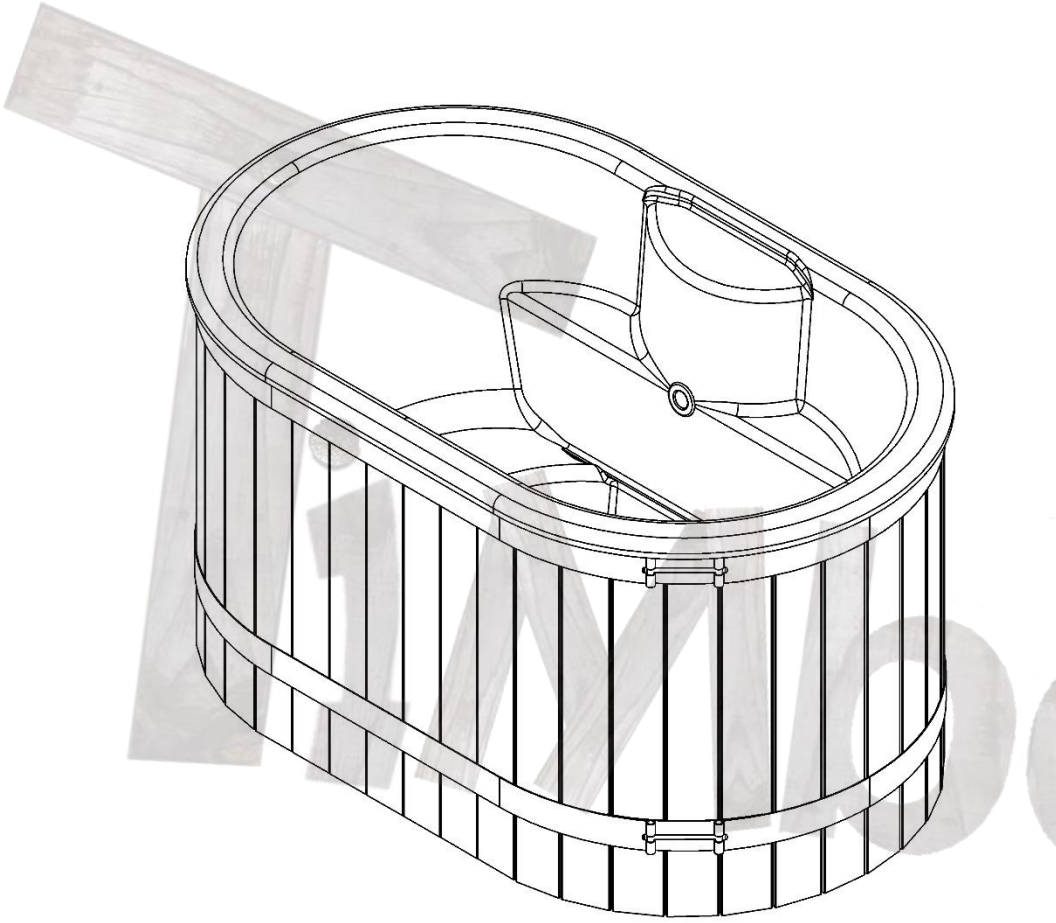

MODELLO	NORDIC DUO
Numero di persone	1-2
Capacità d'acqua	1000 l
Dimensioni esterne	1900 × 1190 mm
VASCA	vetroresina o acrilico
LED	opzionale
IDROMASSAGGIO	opzionale
MASSAGGIO AD ARIA	opzionale
FILTRAZIONE A SABBIA	opzionale
ISOLAMENTO	incluso
PROTEZIONE METALLICA SUL CAMINO	opzionale
SCALETTA TIPO A	opzionale
COPERCHIO ISOLATO IN SIMILPELLE	opzionale
RISCALDAMENTO	RIVESTIMENTO
Stufa a legna esterna	Abete
Riscaldatore elettrico	Larice
Ibrido: elettrico + legna	Thermowood
Ibrido: pompa di calore + legna	Rovere
Stufa a pellet esterna	WPC nero
Riscaldatore a gas	WPC marrone
Bioriscaldatore	
Attacchi per il proprio riscaldatore	

Vista 3D di questo modello

2026/10/30

VASCA IN ACRILICO – OVALE PER 2 PERSONE, 2,0 × 1,2 M

Nordic Duo™ (1–2 persone)

SECTION A-A
SCALE 1 : 15



SECTION B-B
SCALE 1 : 15

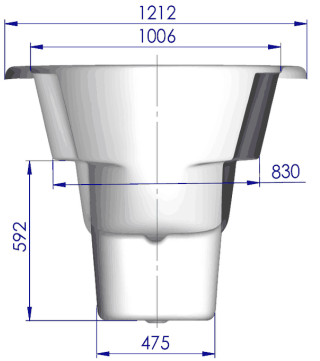

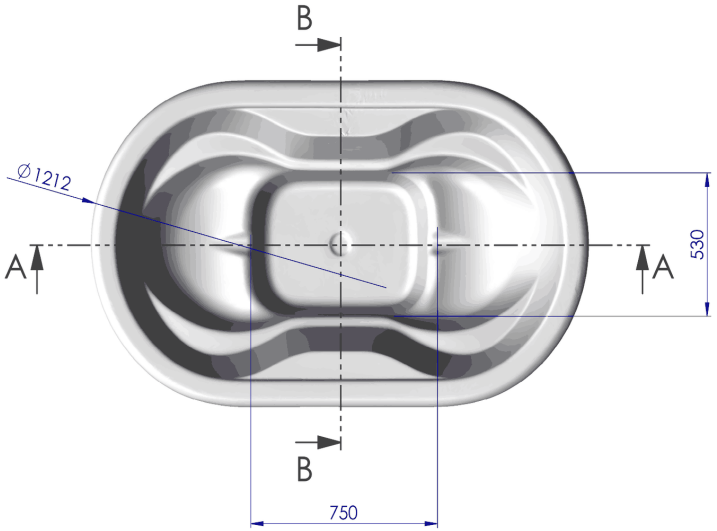



TimberIN Nordic Duo™

Vasca in acrilico – ovale per 2 persone, 2,0 × 1,2 m
La vasca in acrilico sostituisce la vasca in vetroresina.
Misure in mm · disegno non in scala se stampato
SECTION = sezione · SCALE = scala
www.timberin.com

2026/10/30

COLORI DELLA VASCA IN ACRILICO

Nordic Duo™

Solo per la vasca in acrilico (la vasca in vetroresina ha i suoi colori). Bianco perla è preselezionato; nessun colore comporta un supplemento.

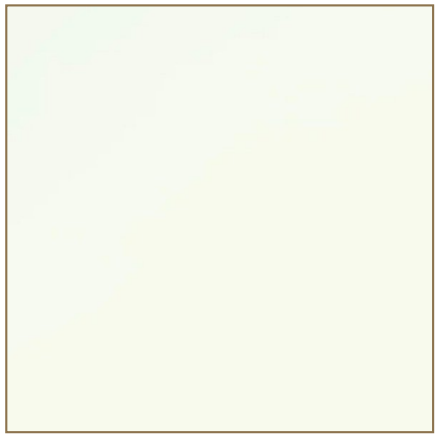

Bianco perla
(preselezionato)



Grigio metallo



Nuvole caffè



Nuvole nero perla

I colori a schermo e in stampa possono differire leggermente dalla superficie reale.

www.timberin.com

2026/10/30

INFORMAZIONI GENERALI

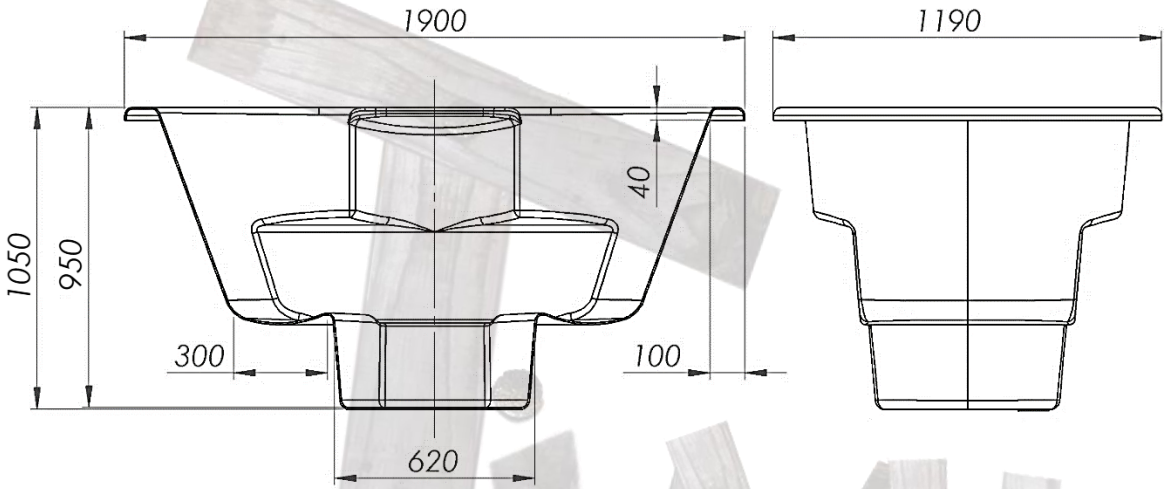

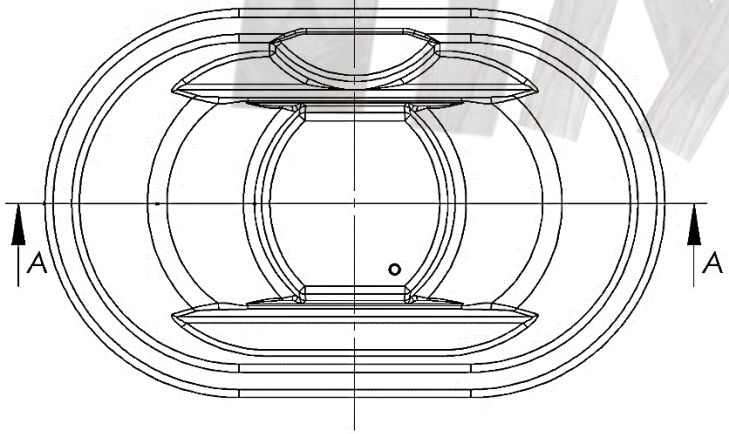

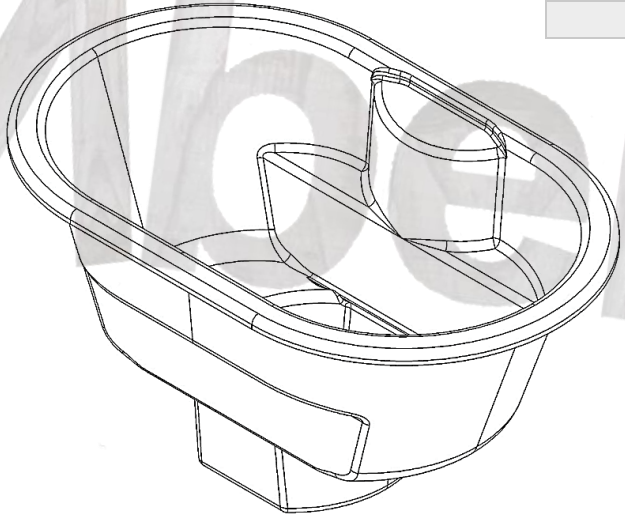

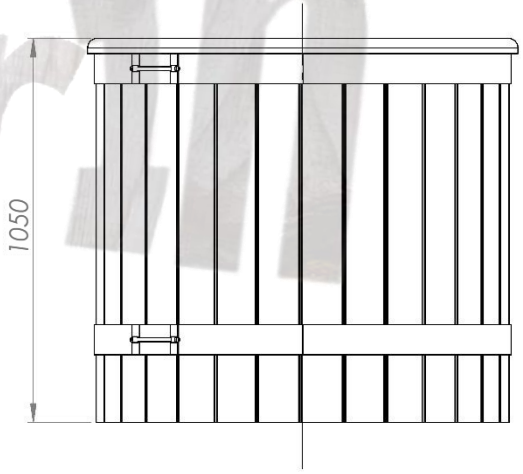

MODELLO	DIMENSIONI GENERALI
Dimensioni esterne	1900 mm x 1190 mm x 1050 mm
Altezza interna	950 mm
Altezza esterna	1050 mm
Larghezza delle panche	300 mm
Diametro del fondo	620 mm
Larghezza bordo vetroresina	100 mm

imberin

2026/10/30

SCALETTA TIPO A

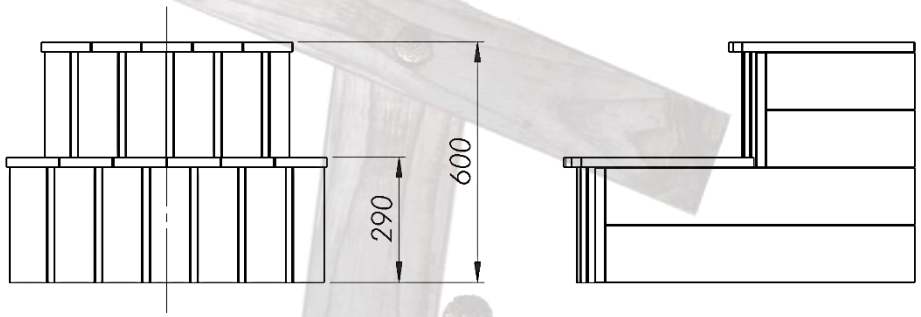

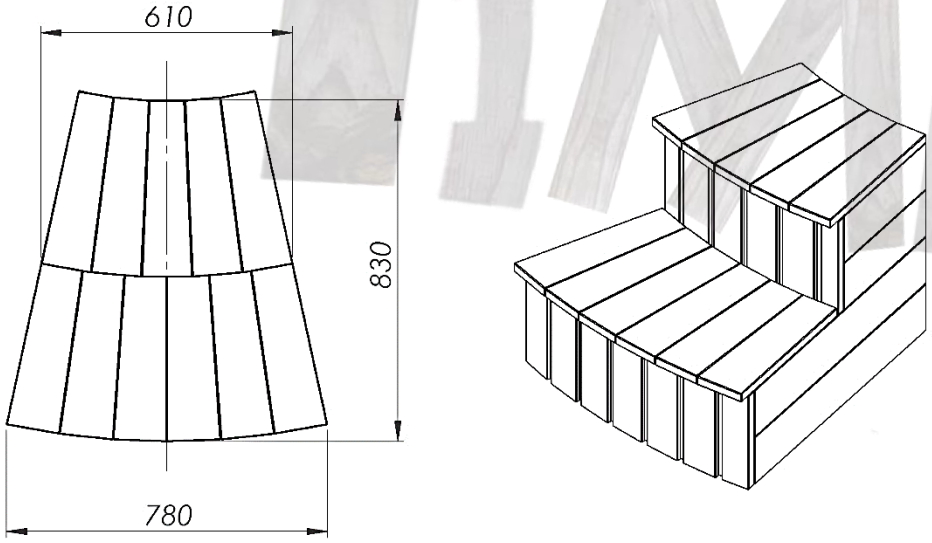

MODELLO	SCALETTA TIPO A
Altezza totale	600 mm
Altezza del primo gradino	290 mm
Larghezza totale	780 mm
Lunghezza	830 mm

iMberin

***LA SCALETTA È MOBILE E PUÒ ESSERE SPOSTATA**

2026/10/30

MAPPA DELLE POSIZIONI

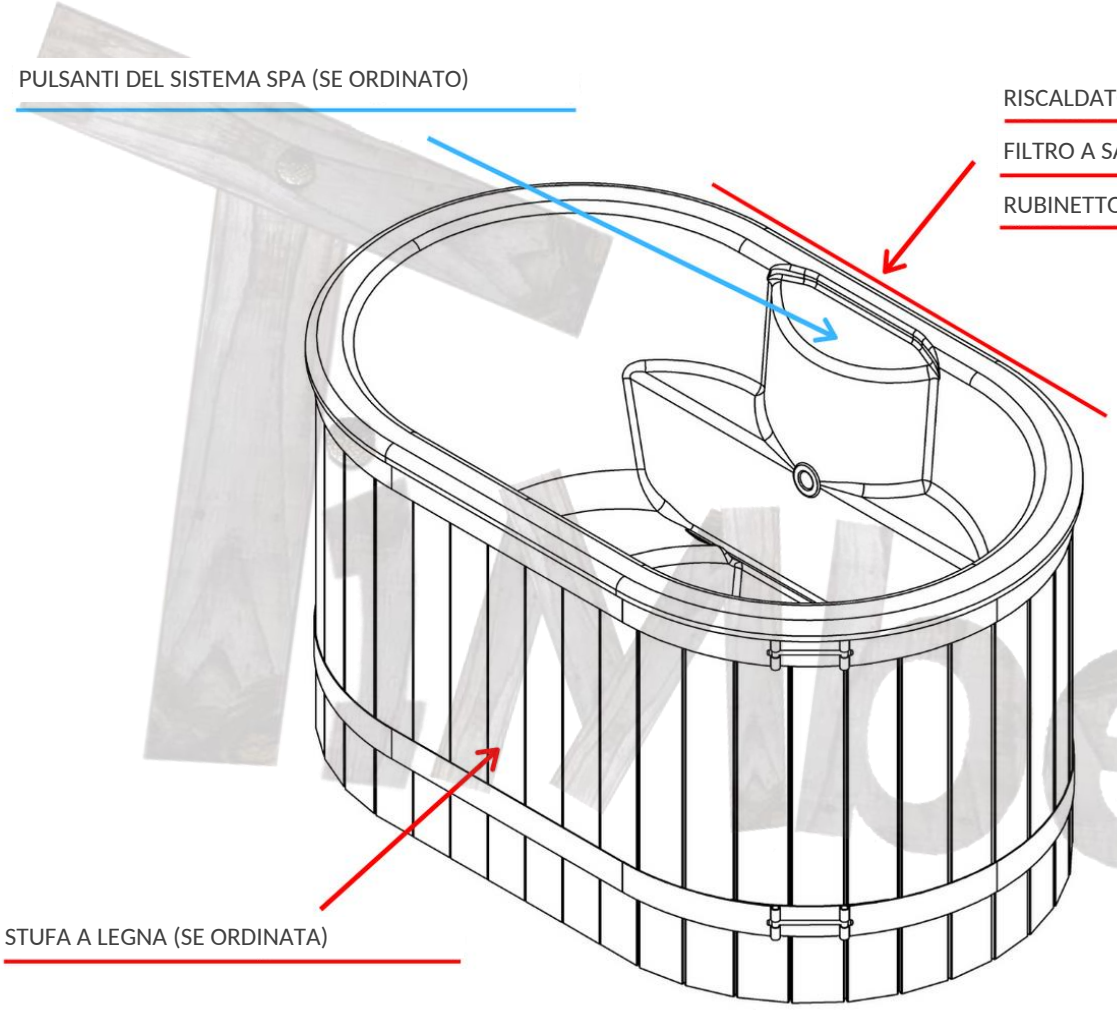

***NASCOSTO SOTTO UNA CASSETTA IN LEGNO**

LA SCALETTA È MOBILE E PUÒ ESSERE SPOSTATA

2026/10/30

STUFA A LEGNA ESTERNA (SE ORDINATA)

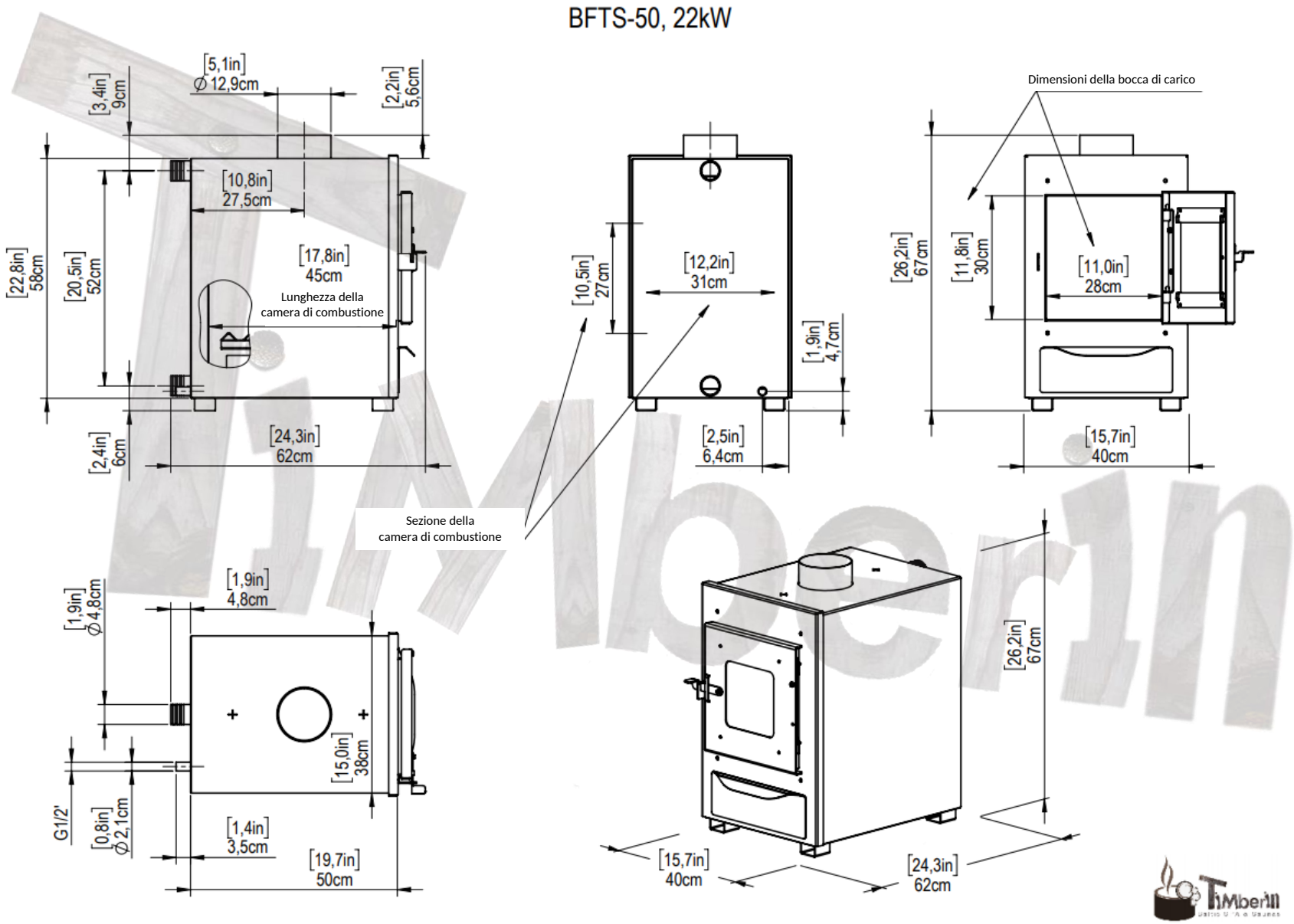

2026/10/30

STUFA A LEGNA ESTERNA (SE ORDINATA)

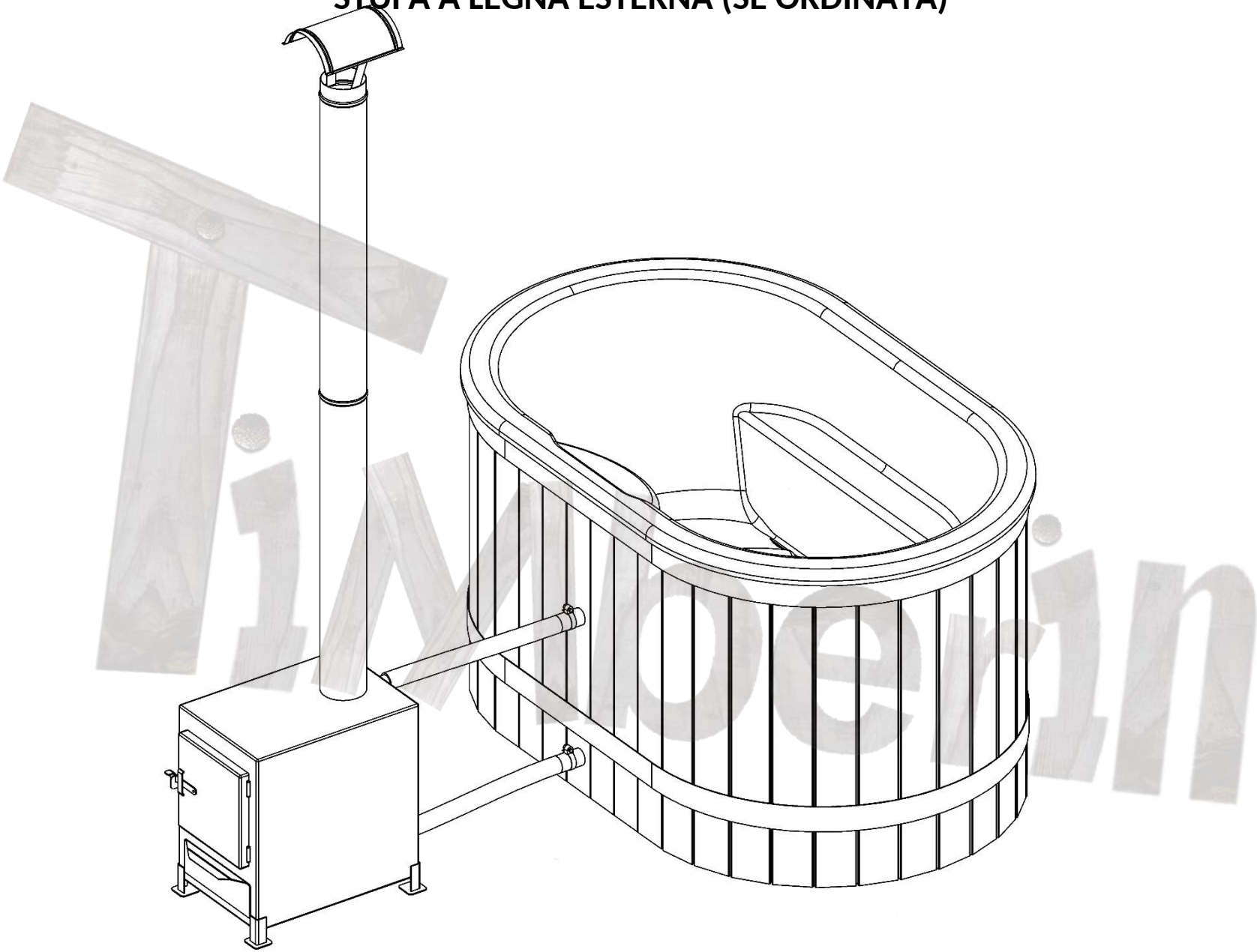

2026/10/30

RISCALDATORE ELETTRICO (SE ORDINATO)

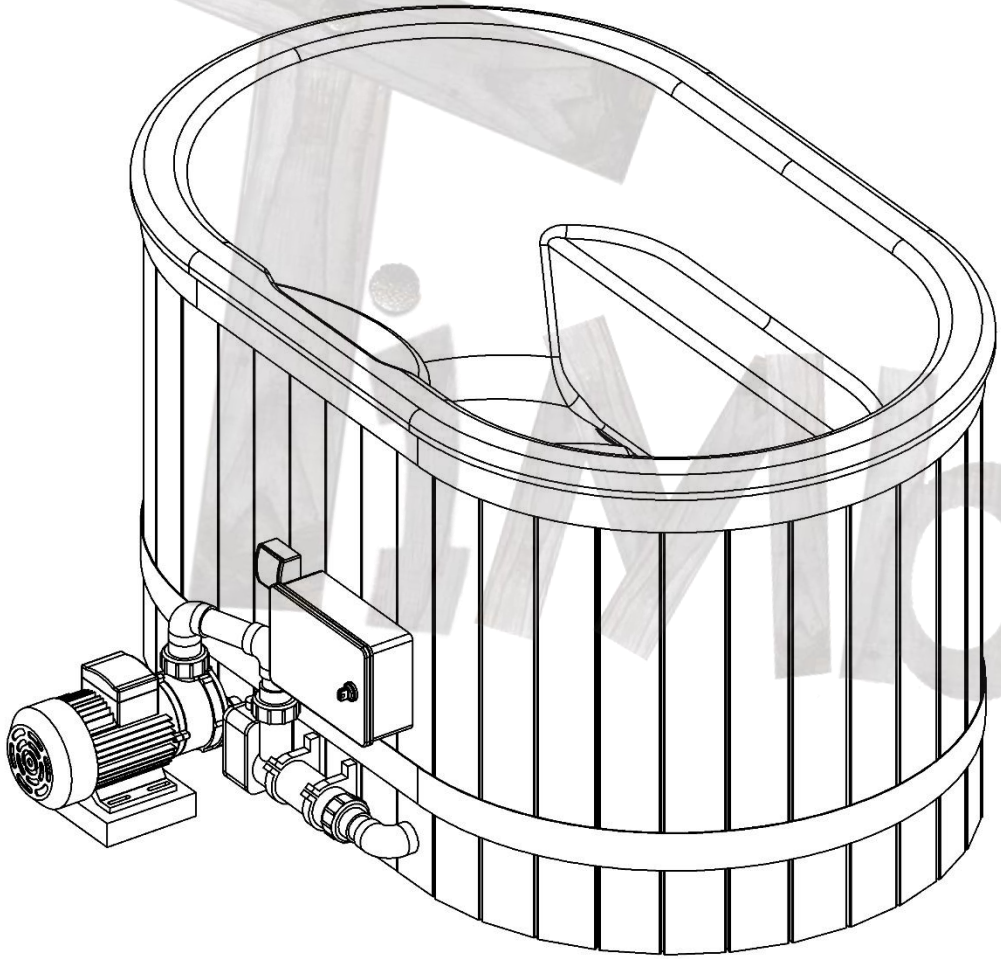

MODELLO	RISCALDATORE ELETTRICO
TERMOSTATO REGOLABILE, INTERVALLO DI TEMPERATURA	0-45° C
TIPI DI COLLEGAMENTO	6 kW; monofase; 220 V; 26 A 6 kW; trifase; 380 V; 14 A
RISCALDATORI PIÙ POTENTI	9; 12; 15 kW; trifase

***NASCOSTO SOTTO UNA CASSETTA IN LEGNO**

2026/10/30

COPERCHIO IN LEGNO + BORDO TONDO IN LEGNO

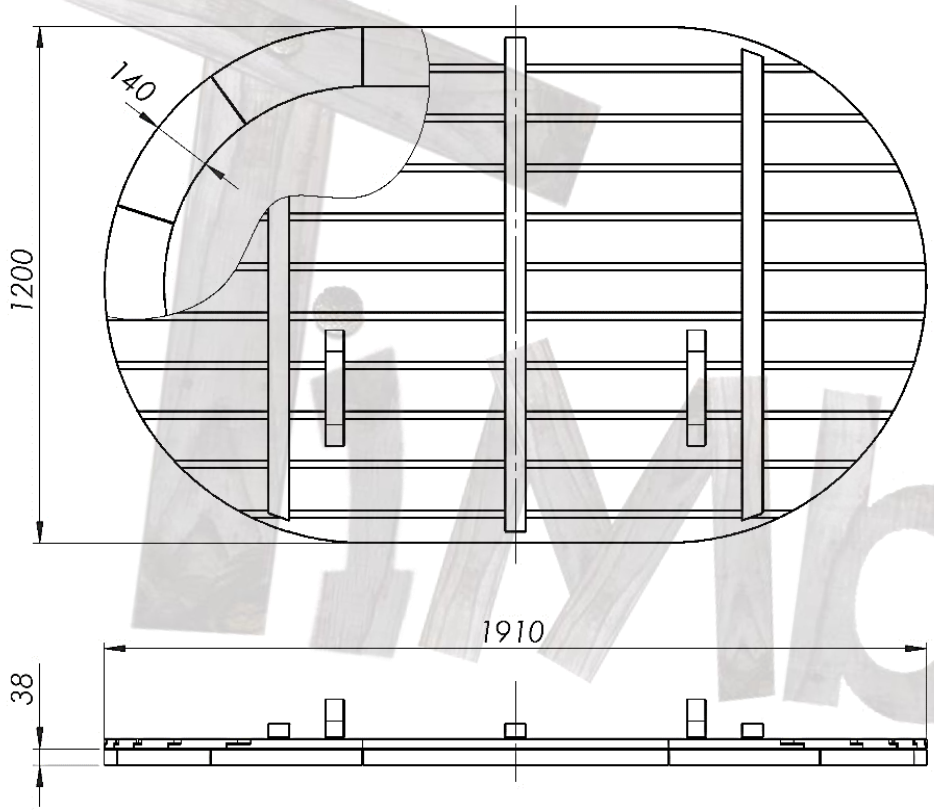

MODELLO	PARTI IN LEGNO
Dimensioni del coperchio in legno	1200 mm x 1910 mm
Isolamento del coperchio (se scelto)	30 mm
Larghezza del bordo in legno	140 mm
Coperchio in similpelle	isolato; opzionale

***Coperchio e bordo in legno solo con rivestimento in abete o Thermowood**

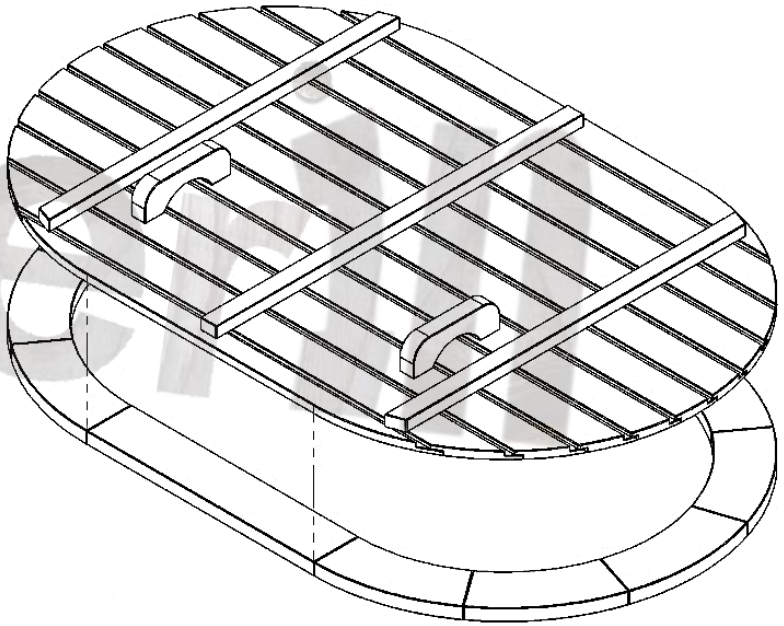

2026/10/30

SCARICO DELL'ACQUA

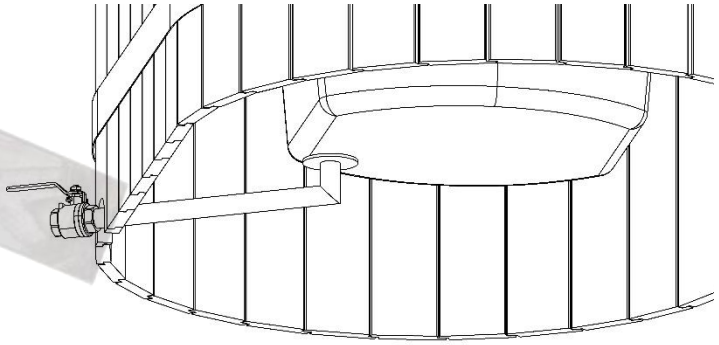

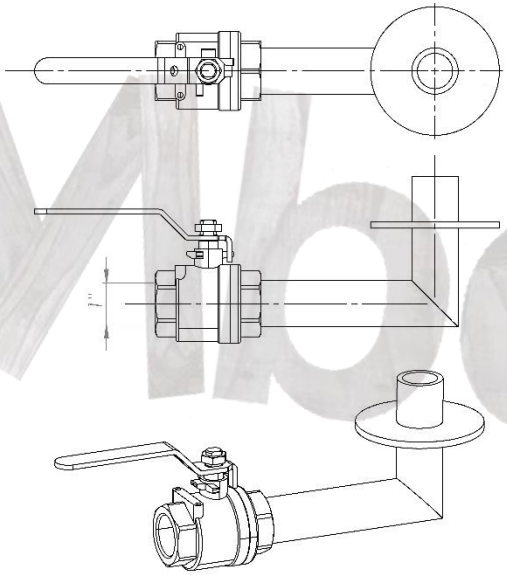

MODELLO	RUBINETTO DI SCARICO ESTERNO
Diametro del rubinetto	1 inch
Materiale	Acciaio inox 316

timberin

2026/10/30

CASSETTE IN LEGNO PER I SISTEMI SPA

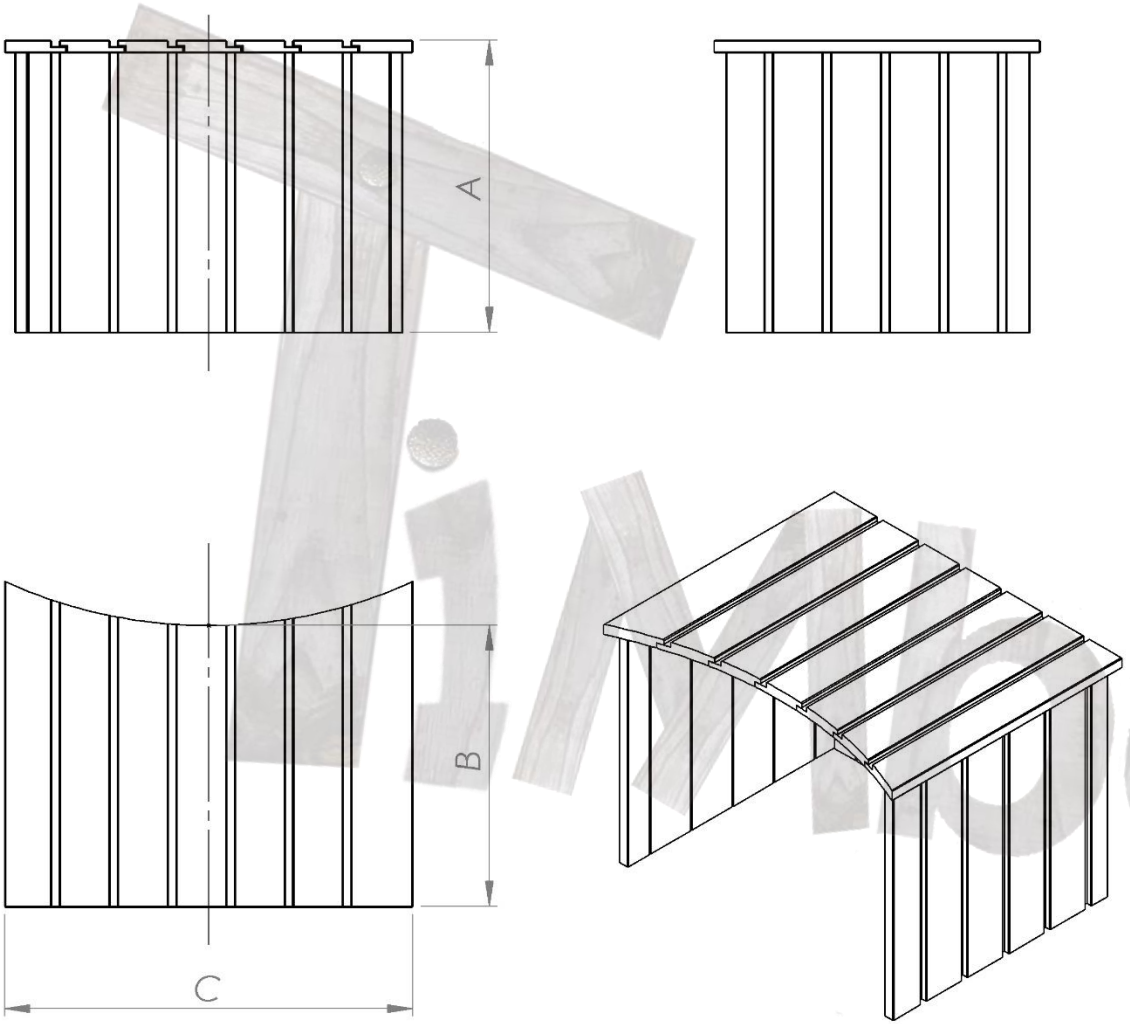

MODELLO	CASSETTA IN LEGNO
Filtrazione a sabbia con cassetta in legno	A: 800 mm B: 700 mm C: 600 mm
Riscaldatore elettrico con cassetta in legno	A: 400 mm B: 600 mm C: 600 mm
Filtro a sabbia + riscaldatore elettrico con cassetta in legno	A: 800 mm B: 700 mm C: 600 mm

iMoerin

2026/10/30

INFORMAZIONI DI CONSEGNA

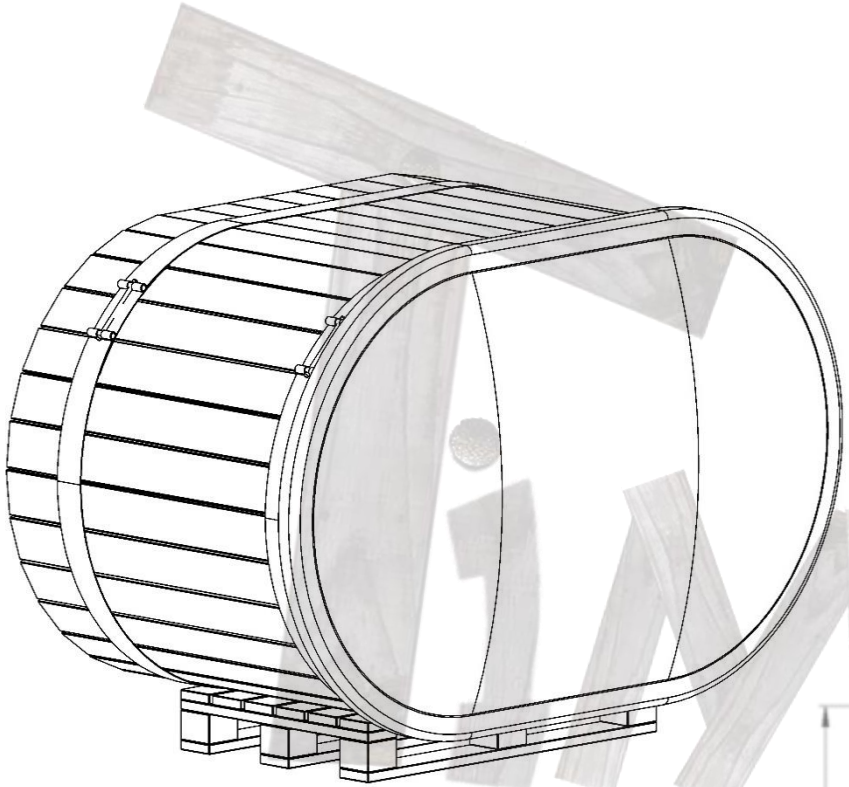

MODELLO	CONSEGNA NORDIC DUO
Dimensioni del modello imballato:	Altezza: 1290 mm Larghezza: 1400 mm Lunghezza: 1950 mm
Collo aggiuntivo (sistemi SPA o riscaldatori)	Altezza: 900 mm Larghezza: 800 mm Lunghezza: 1200 mm

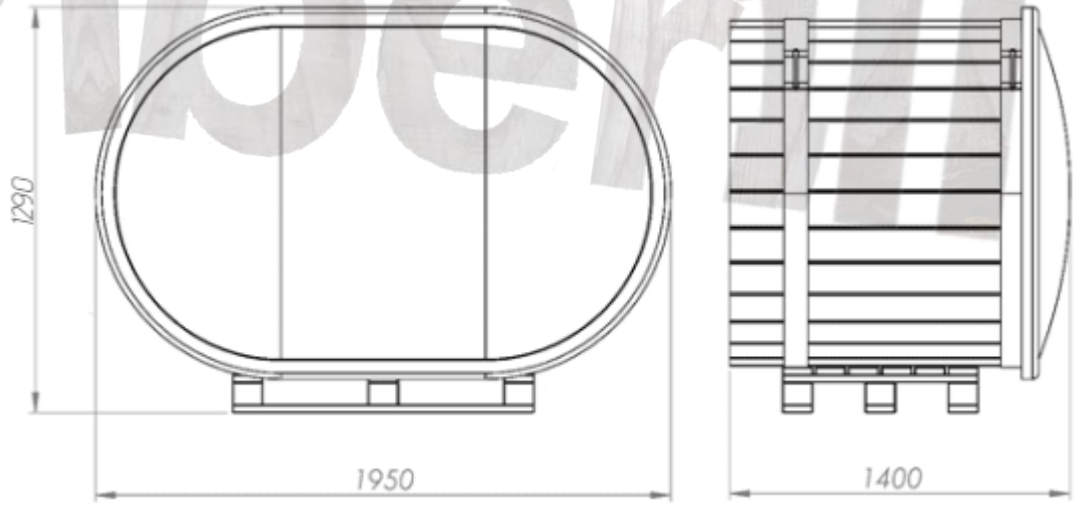

Le dimensioni indicate rappresentano lo spazio necessario in un camion; le dimensioni reali della vasca sono quindi leggermente inferiori.

2026/10/30