TimberIN
BALTIC SPA & SAUNAS

DA SAPERE

Le misure indicate nei disegni e sui siti web di TimberIN sono approssimative. Differiscono leggermente da quelle del prodotto finito, perché i nostri prodotti sono progettati singolarmente e realizzati a mano. Se una o più misure sono molto importanti per voi, indicatelo prima di ordinare. Durante la produzione presteremo grande attenzione alle vostre esigenze, affinché il prodotto vi corrisponda il più possibile.

DATI TECNICI

NORDIC SNORKEL

COMPACT

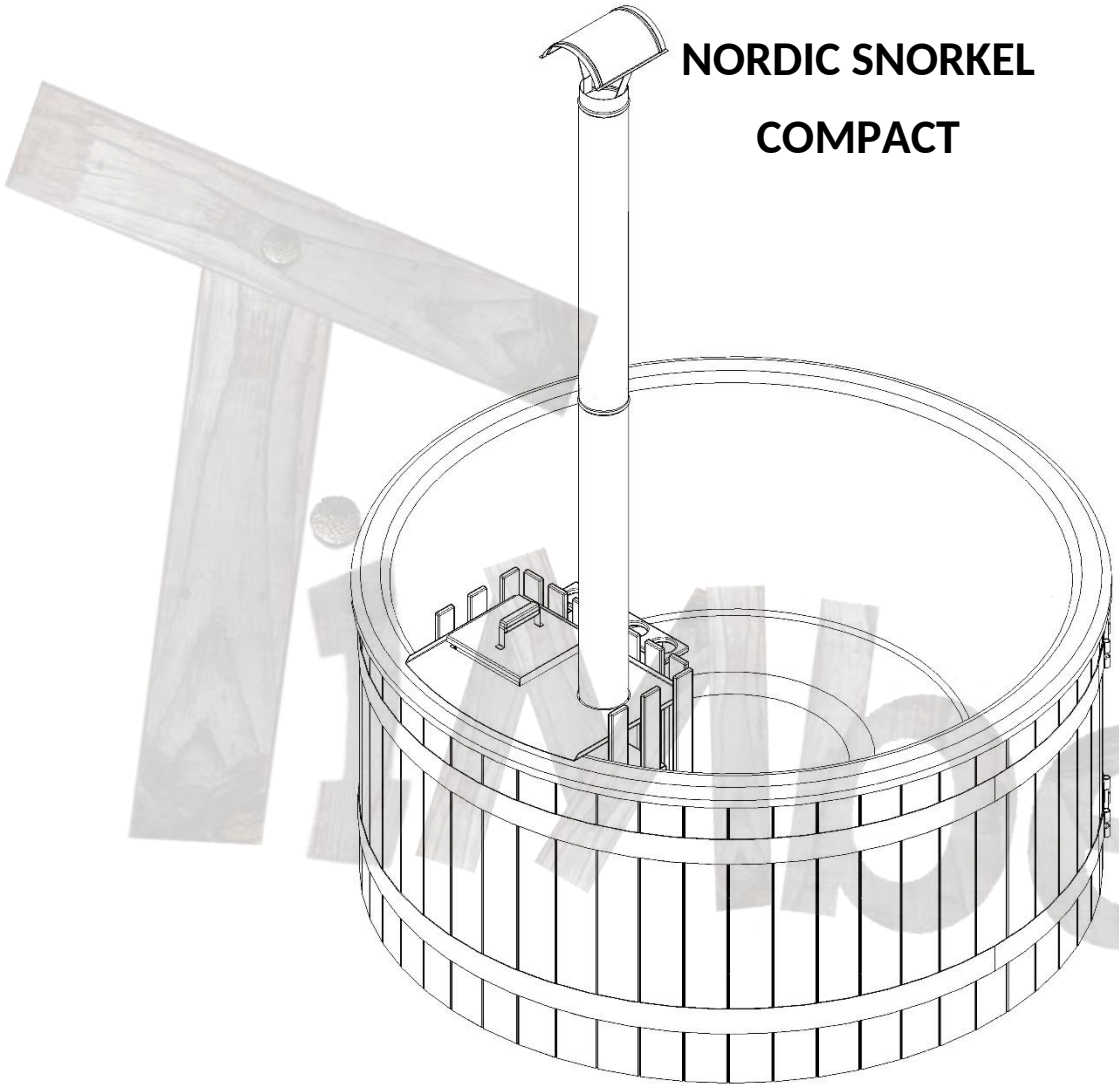

MODELLO	SNORKEL COMPACT
Numero di persone	4-6
Capacità d'acqua	1500 l
LED	opzionale
IDROMASSAGGIO	opzionale
MASSAGGIO AD ARIA	opzionale
FILTRAZIONE A SABBIA	opzionale
ISOLAMENTO	incluso
COPERCHIO INOX SULLA STUFA	opzionale
COPERCHIO LEGNO O SIMILPELLE	opzionale
RISCALDAMENTO A SCELTA	RIVESTIMENTO
Stufa a legna interna	Abete
Ibrido: elettrico + stufa	Larice
Ibrido: pompa calore + stufa	Legno termotrattato
SCALETTA A SCELTA	Rovere
Scaletta semplice o tipo B	WPC nero
Tipo A o C	WPC marrone

Vista 3D di questo modello

INFORMAZIONI GENERALI

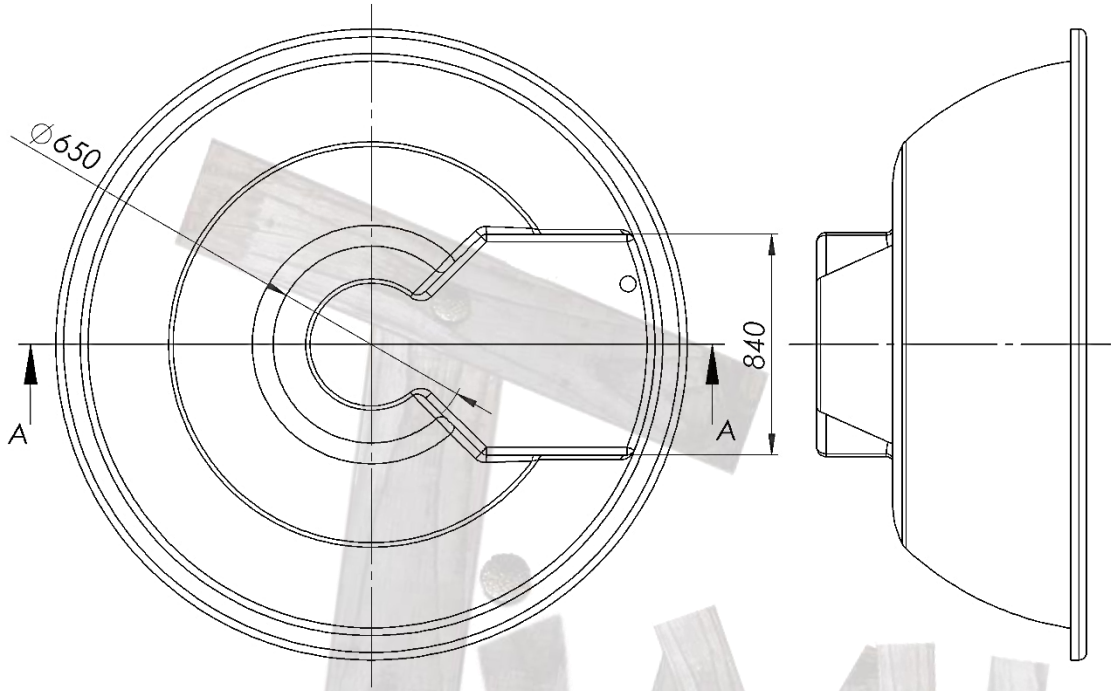

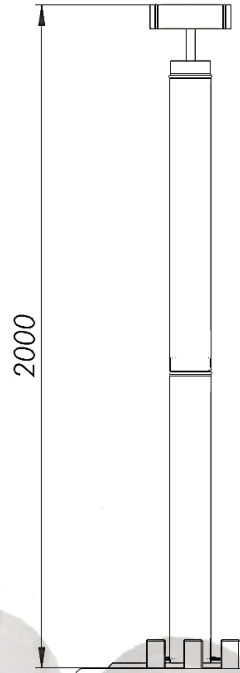

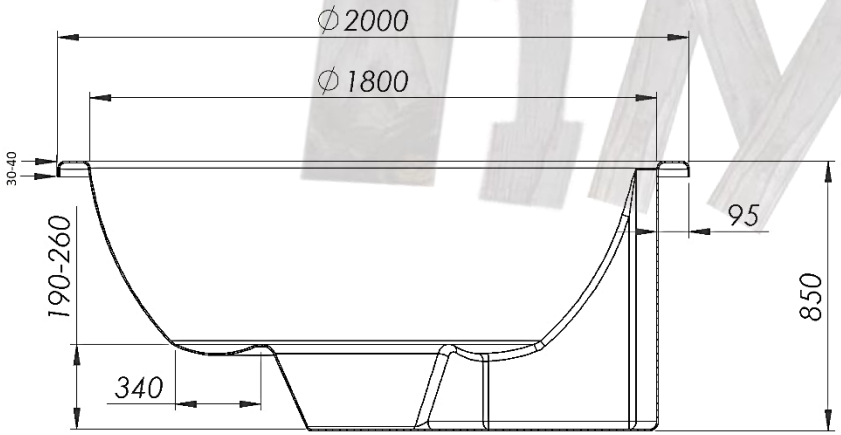

A-A

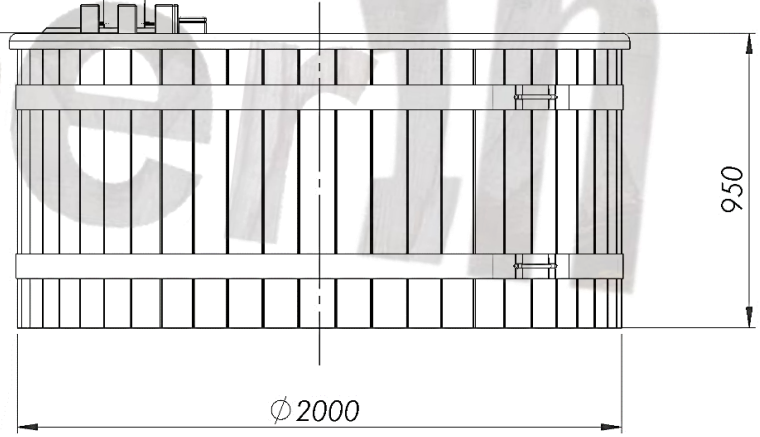

MODELLO	SNORKEL COMPACT
Diametro interno	1800 mm
Diametro esterno	2000 mm
Altezza interna	850 mm
Altezza esterna	950 mm
Larghezza delle panche	340 mm
Altezza delle panche	190 - 260 mm
Diametro del fondo	650 mm
Profondità del cerchio di fondo	260 mm
Larghezza del bordo in vetroresina	95 mm
Altezza del bordo in vetroresina	30-40 mm
Lunghezza del camino	2000 mm

Imbein

SCALETTA TIPO B

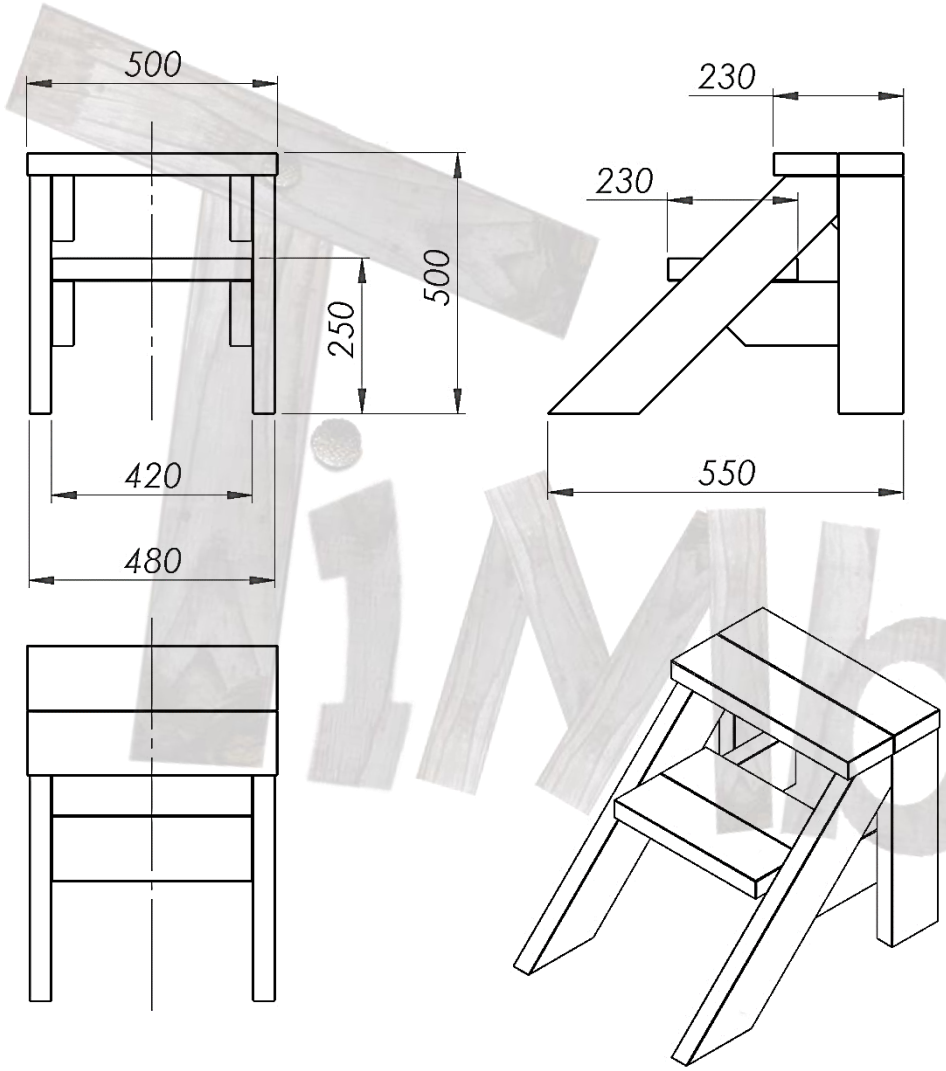

MODELLO	SCALETTA TIPO B
Altezza totale	500 mm
Altezza del 1° gradino	250 mm
Larghezza totale	500 mm
Lunghezza	550 mm
Tipo A o C	Disponibile anche
Scaletta semplice a 3 gradini	Disponibile anche

TiMberin

COPERCHIO IN LEGNO E BORDO TONDO

MODELLO	PARTI IN LEGNO
Diametro del coperchio in legno	2100 mm
Isolamento del coperchio (se scelto)	30 mm
Larghezza del bordo in legno	170 mm
Solo abete o legno termotrattato	
Coperchio isolato in similpelle	opzionale

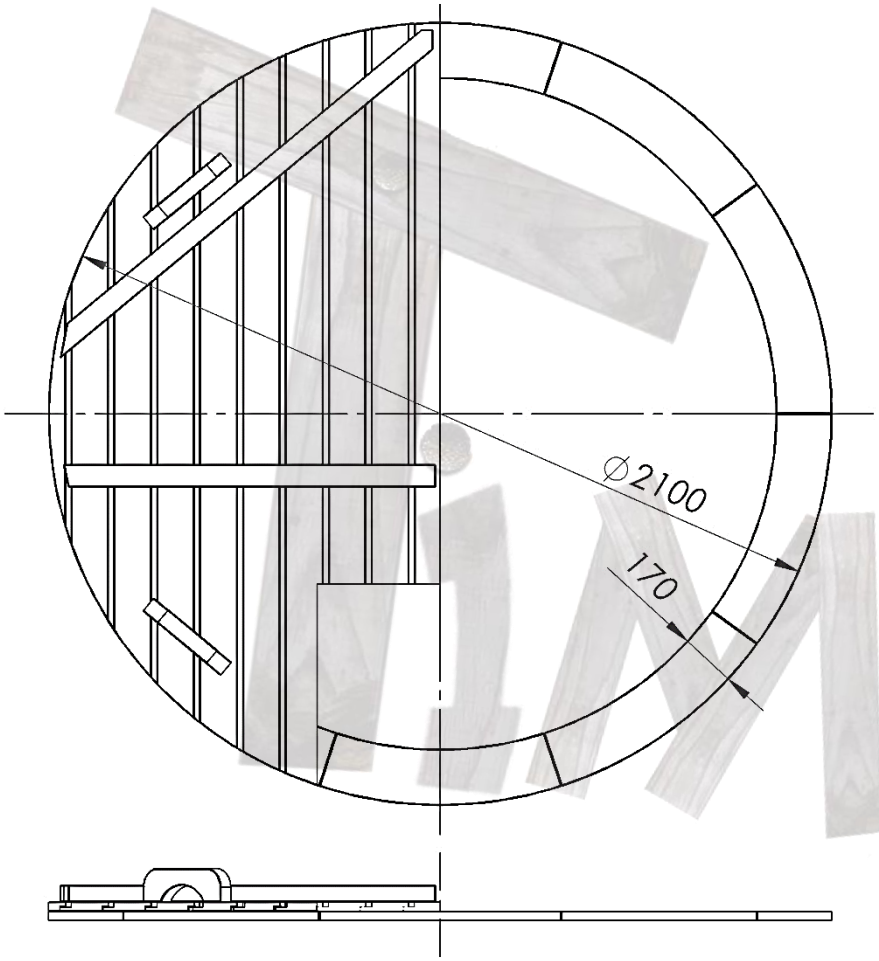

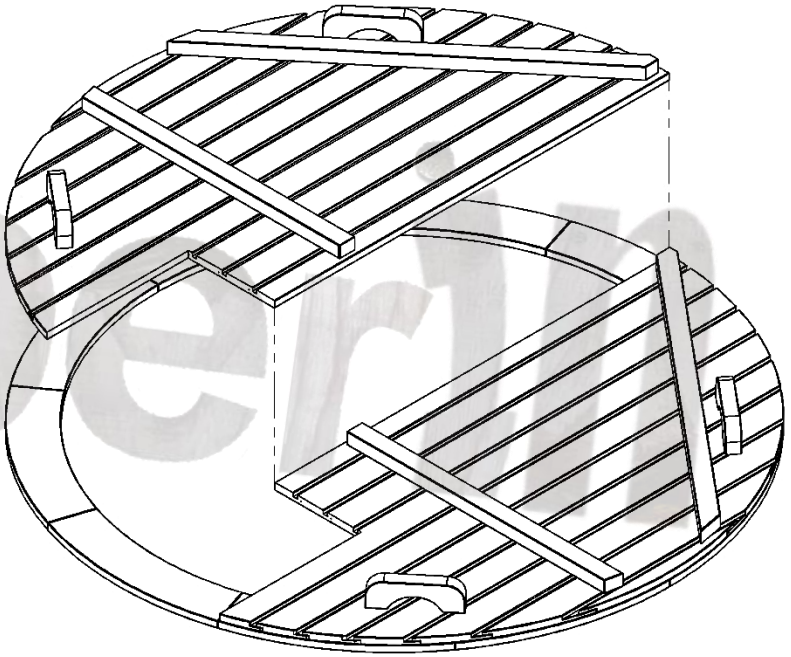

SNORKEL: STUFA INTERNA IN ACCIAIO INOX

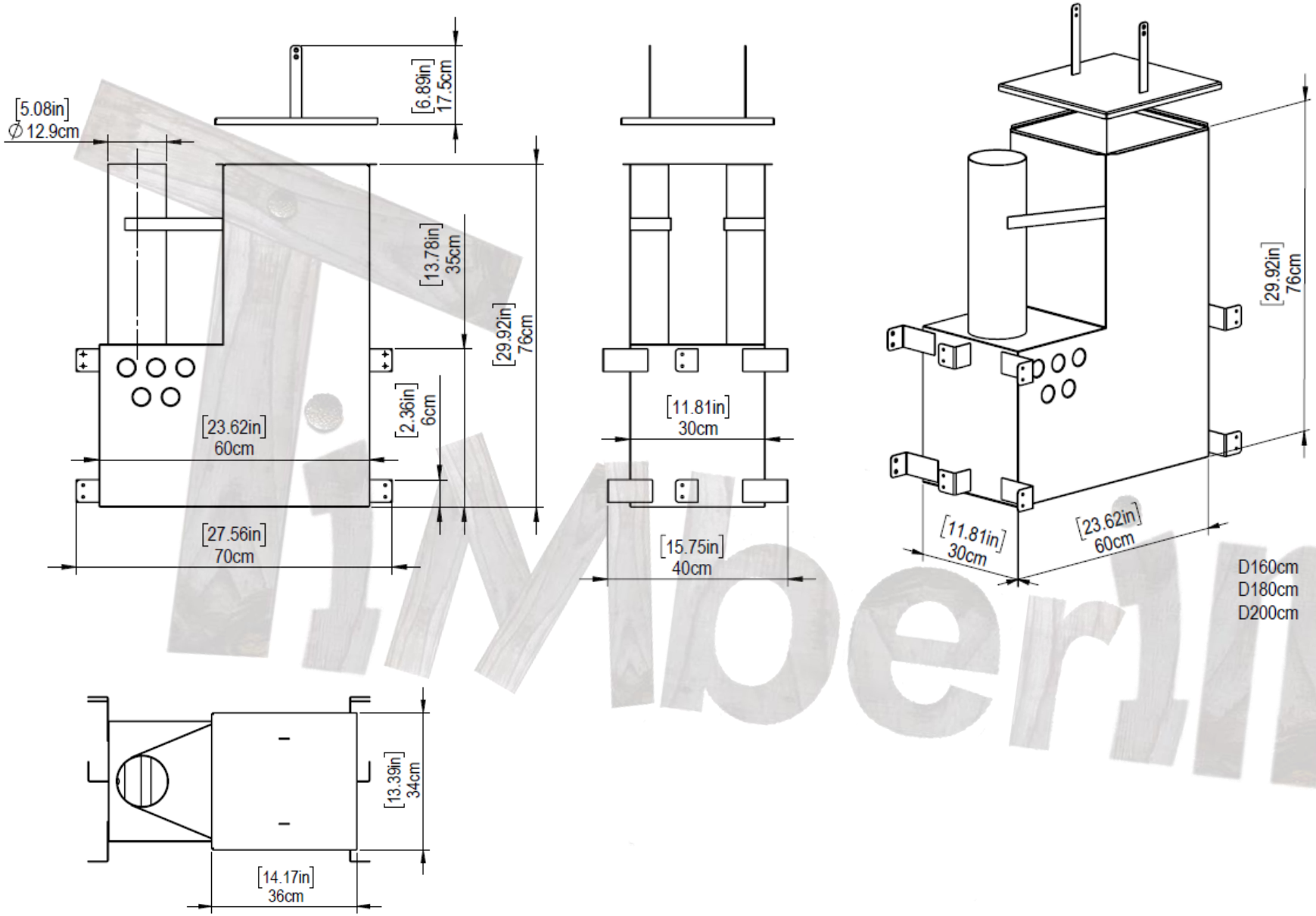

iMbern

CASSETTE IN LEGNO PER I SISTEMI SPA

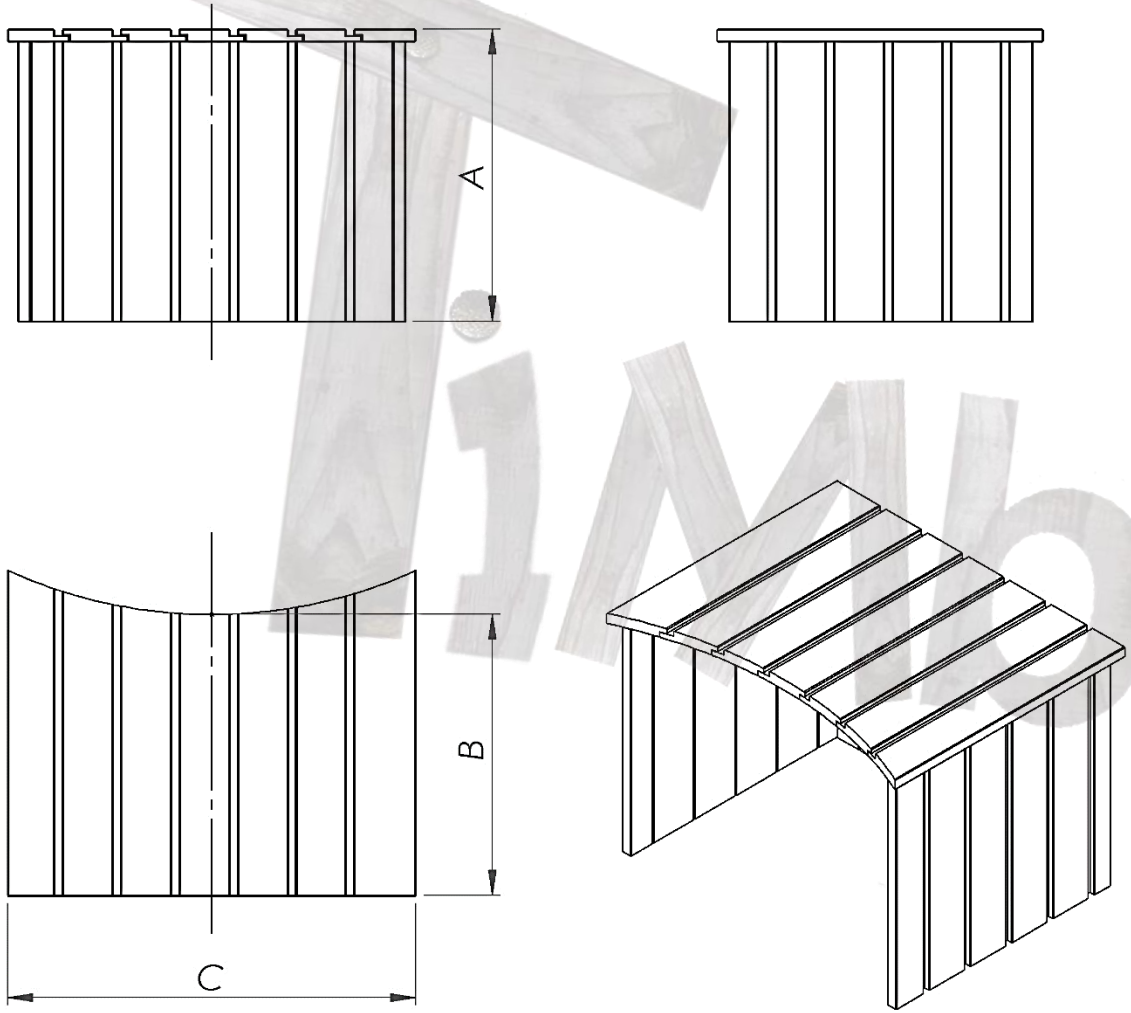

MODELLO	CASSETTA IN LEGNO
Filtrazione a sabbia con cassetta in legno	A: 800 mm B: 700 mm C: 600 mm
Riscaldatore elettrico con cassetta in legno	A: 400 mm B: 600 mm C: 600 mm
Filtro a sabbia + riscaldatore elettrico con cassetta in legno	A: 800 mm B: 700 mm C: 600 mm

iMberia

RUBINETTI DI SCARICO

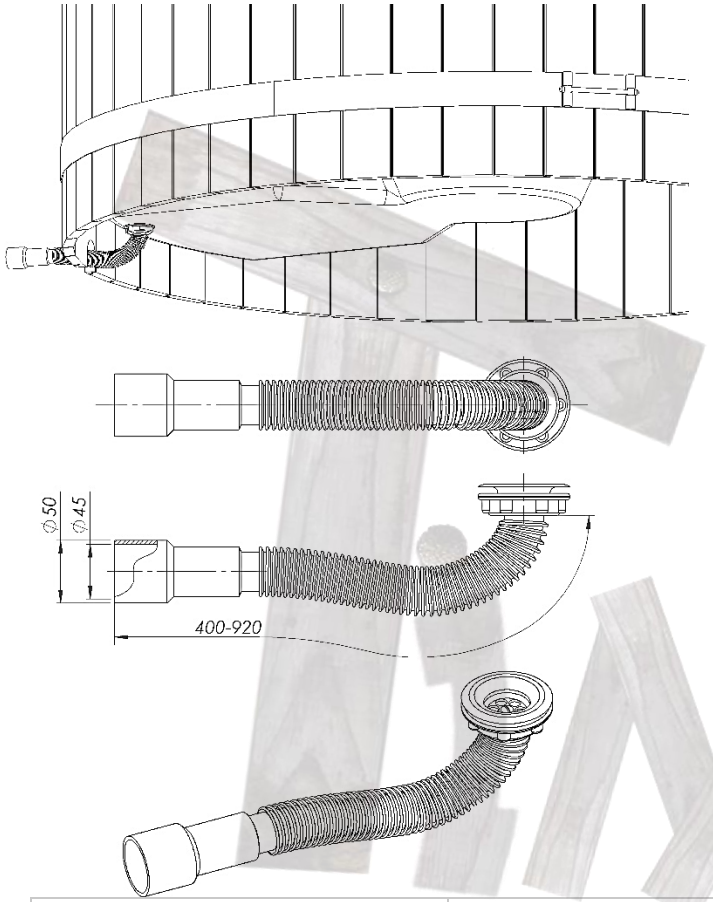

MODELLO	SCARICO
Lunghezza dello scarico	400-920 mm
Diametro interno dello scarico	45 mm
Diametro esterno dello scarico	50 mm
Materiale	PVC

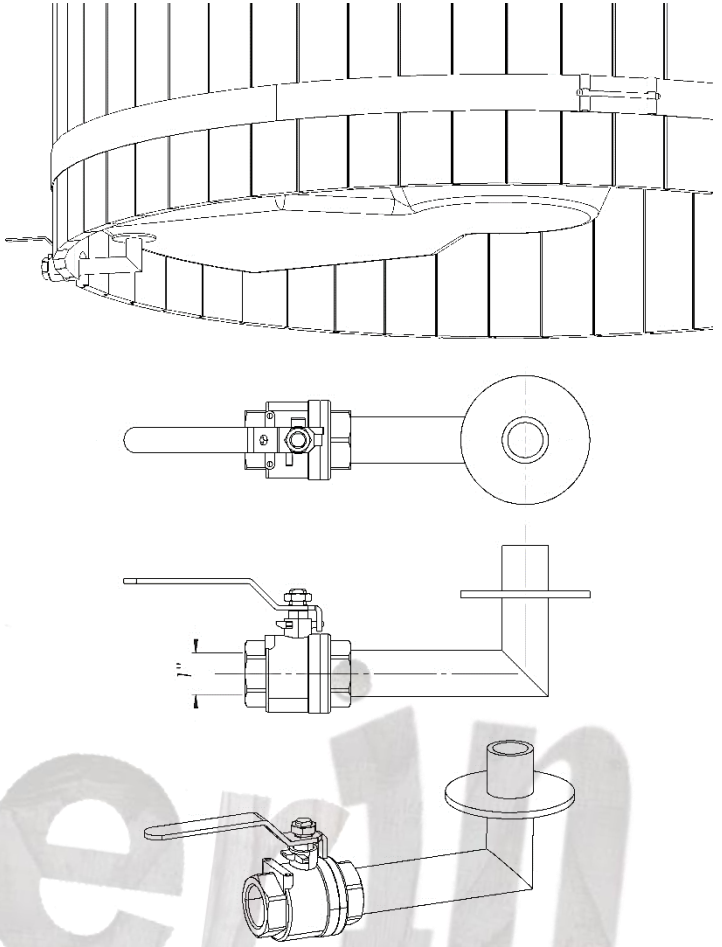

MODELLO	RUBINETTO ESTERNO
Diametro del rubinetto	1 pollice / 25 mm
Materiale (AISI)	Acciaio inox tipo 316

Timberin

ATTACCHI DEL FILTRO

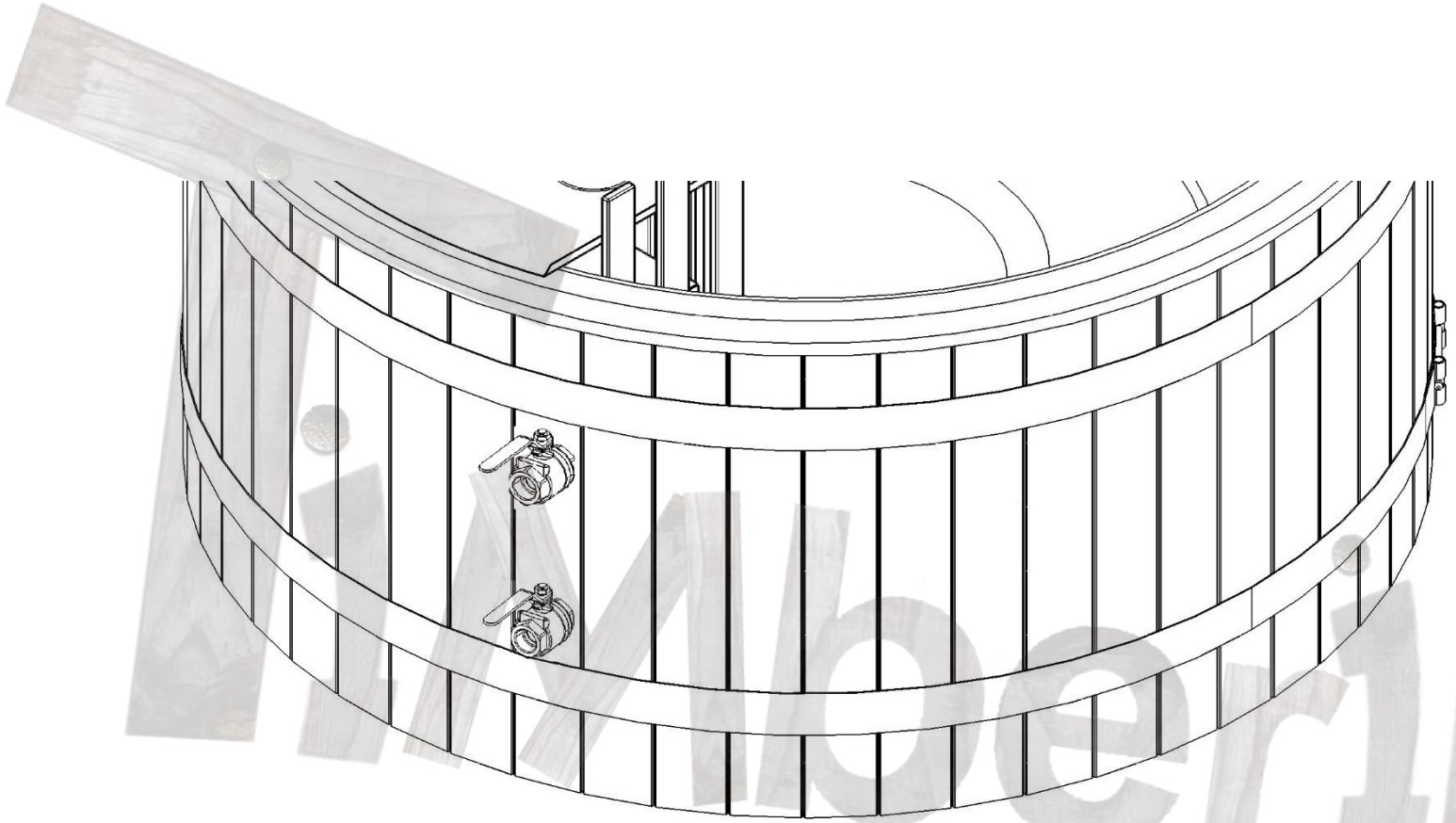

MODELLO	ATTACCHI DEL FILTRO
Diametro attacchi filtro a sabbia (AISI 316) installati su richiesta *La posizione non è standardizzata.	1 pollice / 25 mm

NORDIC SNORKEL COMPACT: CONSEGNA

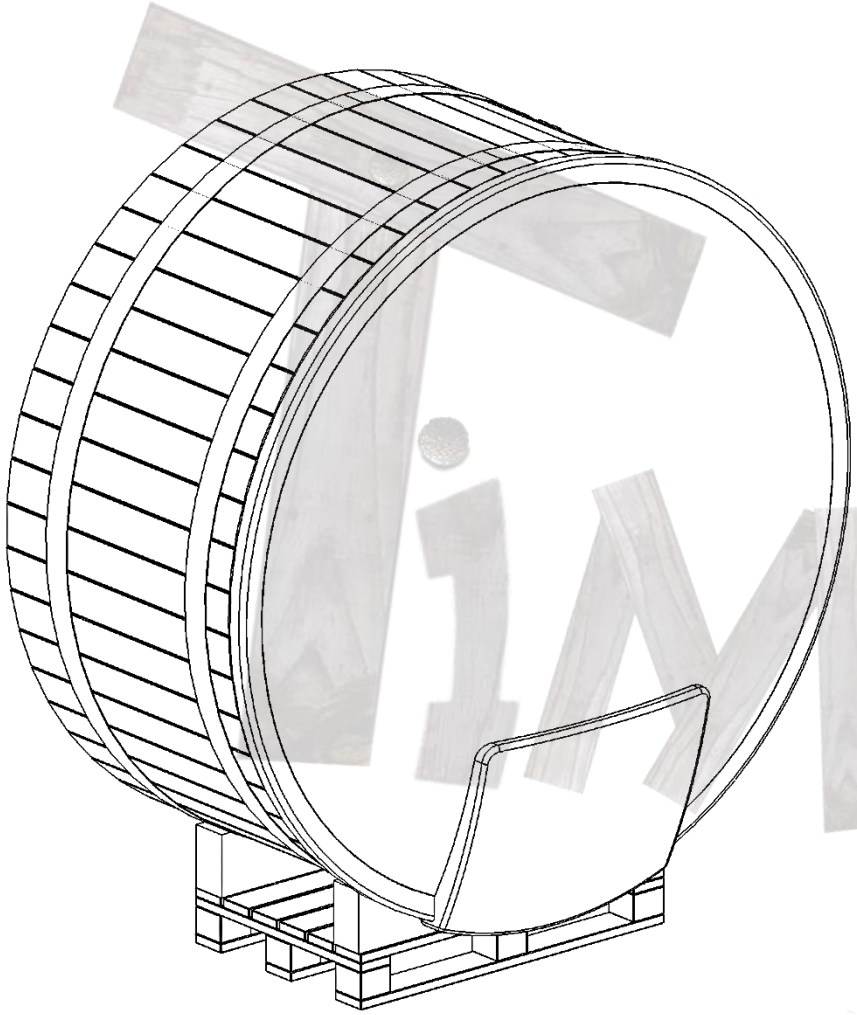

MODELLO	SNORKEL COMPACT
Modello imballato su pallet misure:	Altezza: 2200 mm Larghezza: 1220 mm Lunghezza: 2100 mm
Collo aggiuntivo (scaletta)	Altezza: 900 mm Larghezza: 800 mm Lunghezza: 1000 mm

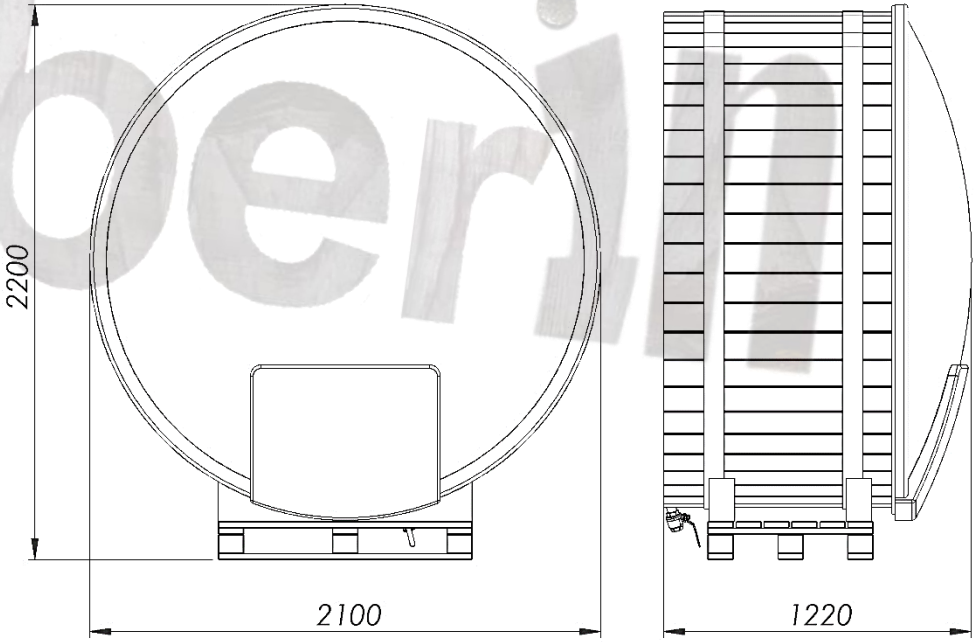

iMberia