TimberIN
BALTIC SPA & SAUNAS

DA SAPERE

Le misure indicate nei disegni e sui siti web di TimberIN sono approssimative. Differiscono leggermente da quelle del prodotto finito, perché i nostri prodotti sono progettati singolarmente e realizzati a mano. Se una o più misure sono molto importanti per voi, indicatelo prima di ordinare. Durante la produzione presteremo grande attenzione alle vostre esigenze, affinché il prodotto vi corrisponda il più possibile.

NORDIC DUO WOOD: DATI TECNICI

VASCA IN LEGNO PER 2 PERSONE

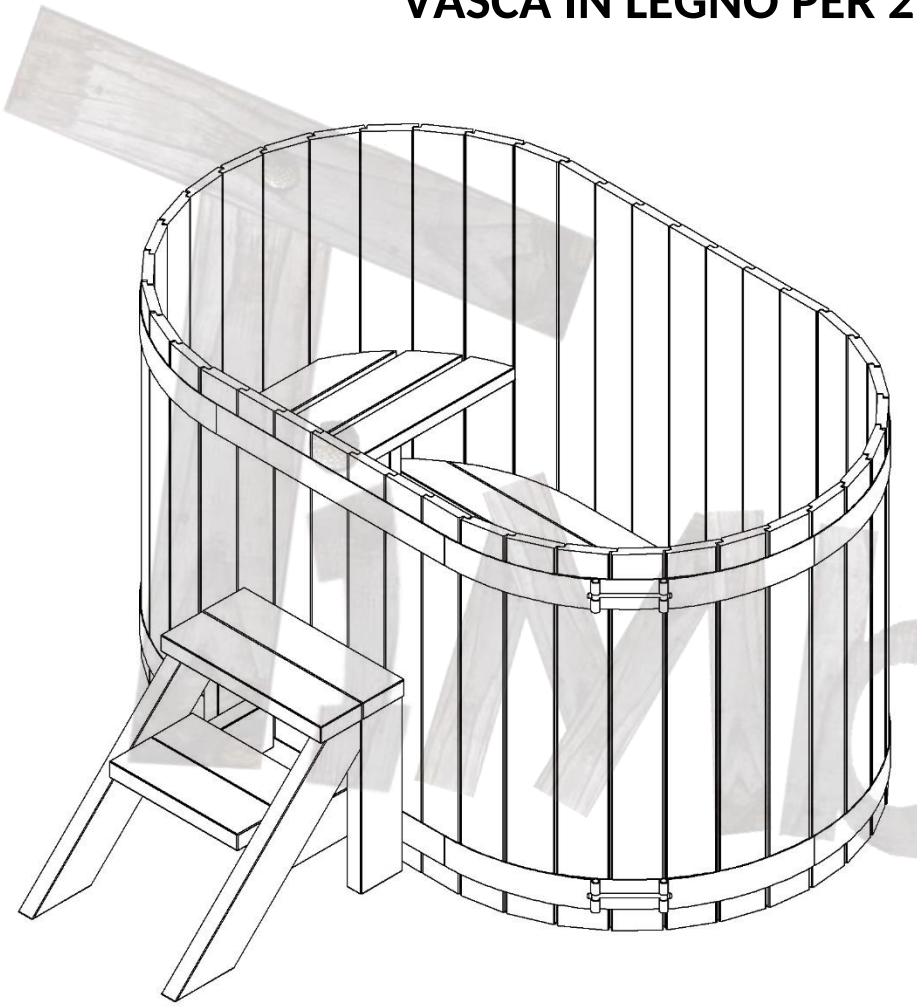

Vista 3D di questo modello

MODELLO	NORDIC DUO WOOD
Numero di persone	1-2
Capacità d'acqua	~1000 l
LED	opzionale
MASSAGGIO AD ARIA	opzionale
FILTRAZIONE A SABBIA	opzionale
SCALETTA	Tipo A, B, C
GRIGLIA METALLICA SUL CAMINO	opzionale
COPERCHIO IN LEGNO	opzionale
COPERCHIO ISOLATO IN SIMILPELLE	opzionale
IDROMASSAGGIO	opzionale
RISCALDAMENTO A SCELTA	LEGNO A SCELTA
Stufa a legna esterna	Abete
Riscaldatore elettrico	Legno termotrattato
Ibrido: elettrico + stufa	
Ibrido: pompa calore + stufa	
Stufa a pellet esterna 30 kW	
Riscaldatore a gas	
Bioriscaldatore (Wi-Fi)	
Attacchi per riscaldatore proprio	

INFORMAZIONI GENERALI

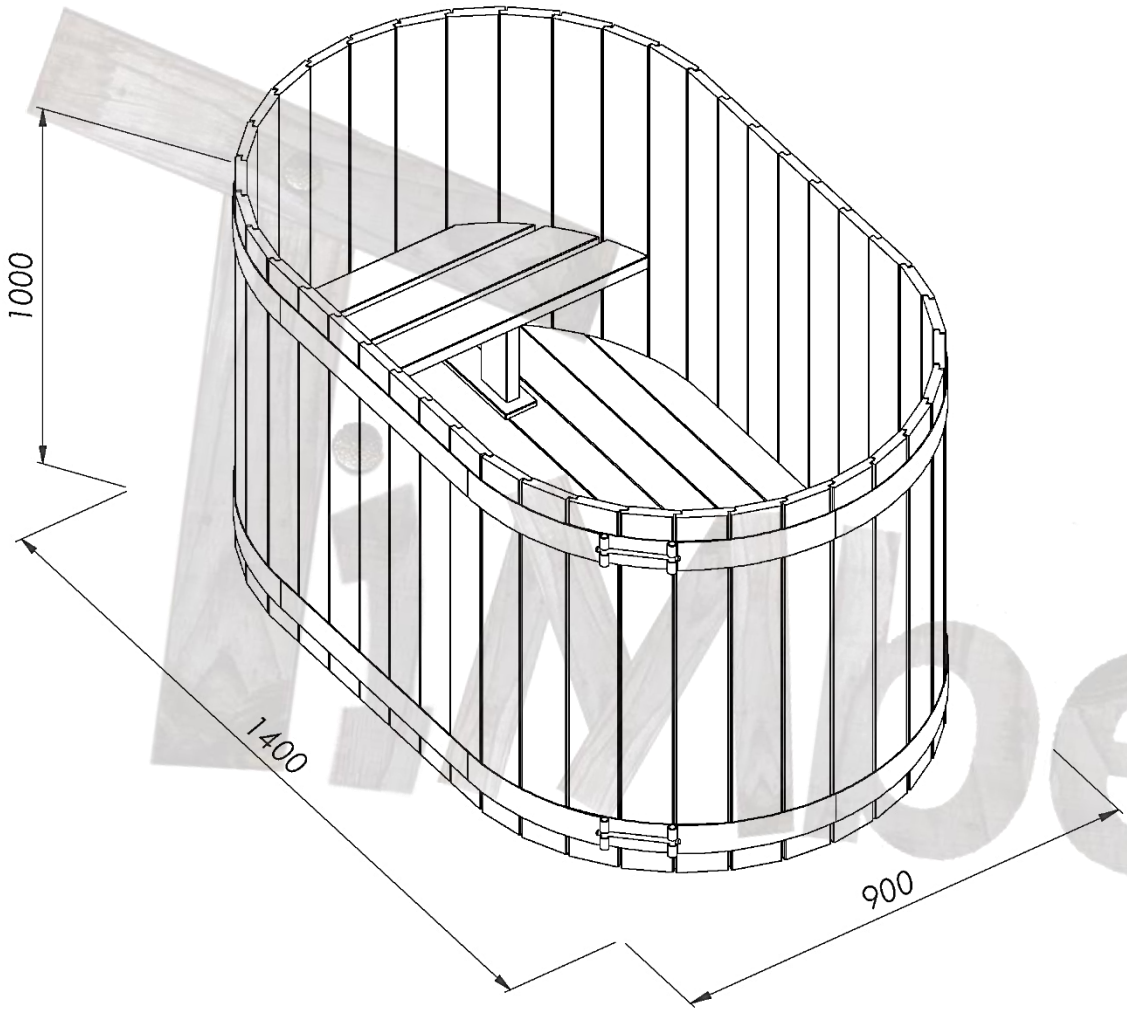

MODELLO	MISURE GENERALI
Altezza	1000 mm
Lunghezza	1400 mm
Larghezza	900 mm

Imberin

SCALETTA TIPO B

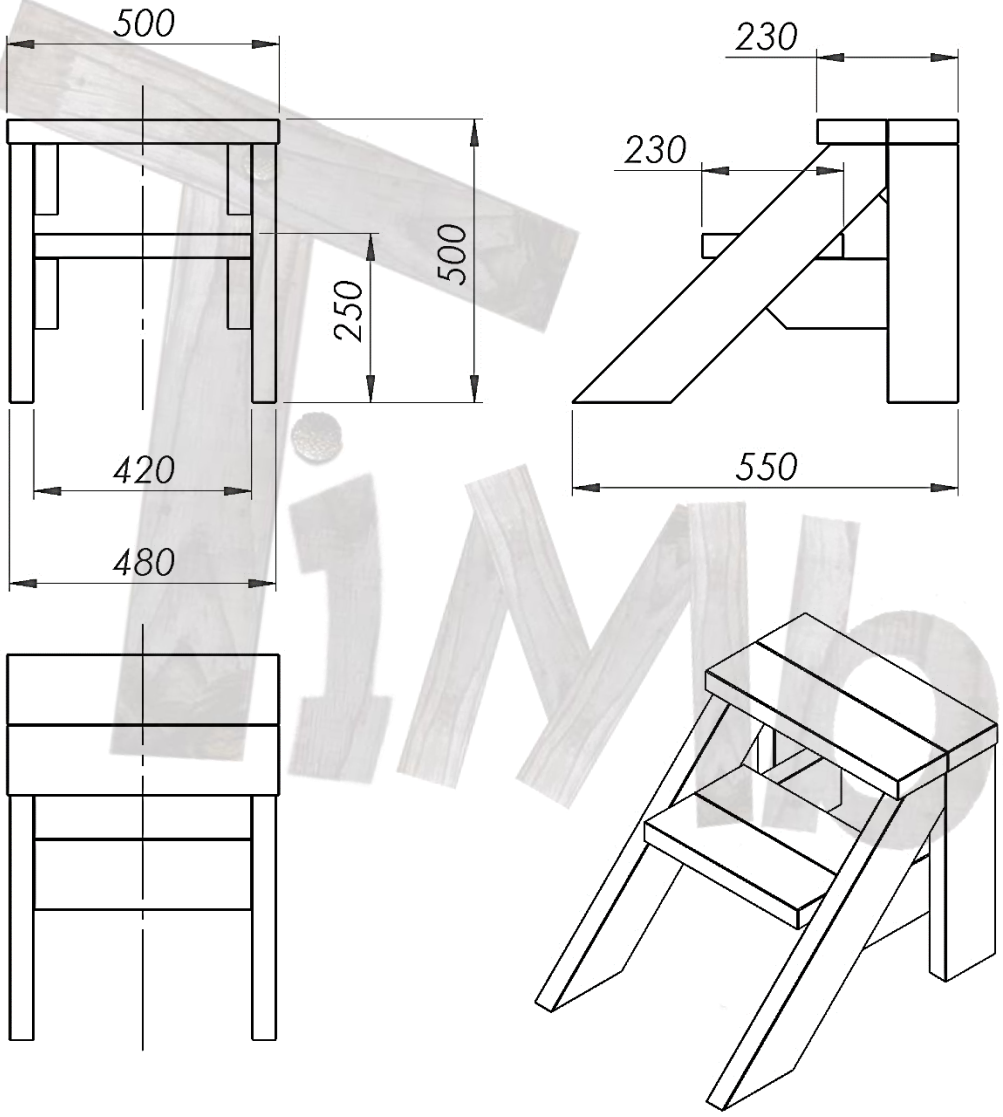

MODELLO	SCALETTA TIPO B
Altezza totale	500 mm
Altezza del 1° gradino	250 mm
Larghezza totale	500 mm
Lunghezza	550 mm
Disponibile anche	Tipo A e C

iMberin

PANCHE

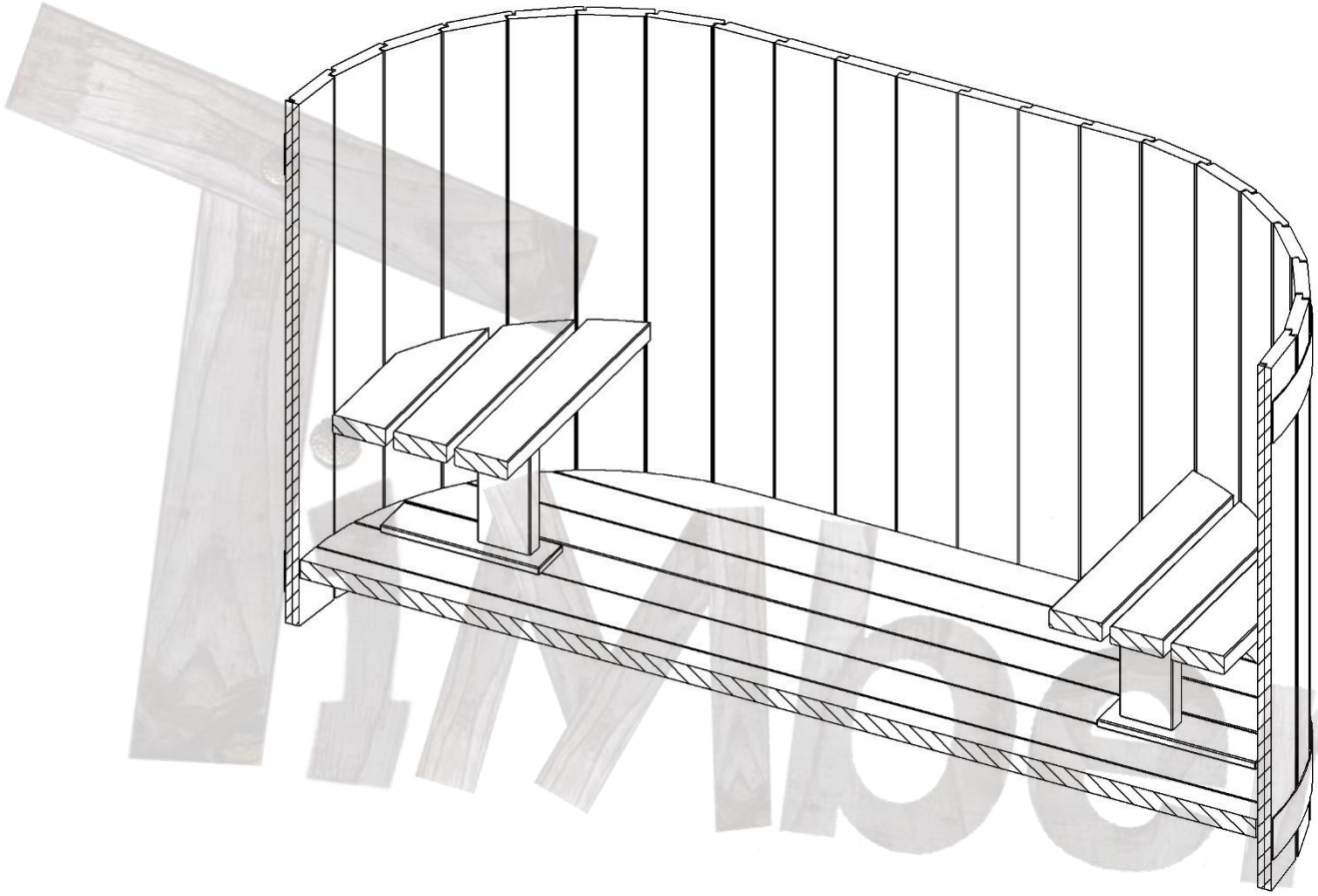

STUFA A LEGNA ESTERNA

Stufa a legna esterna 22 kW

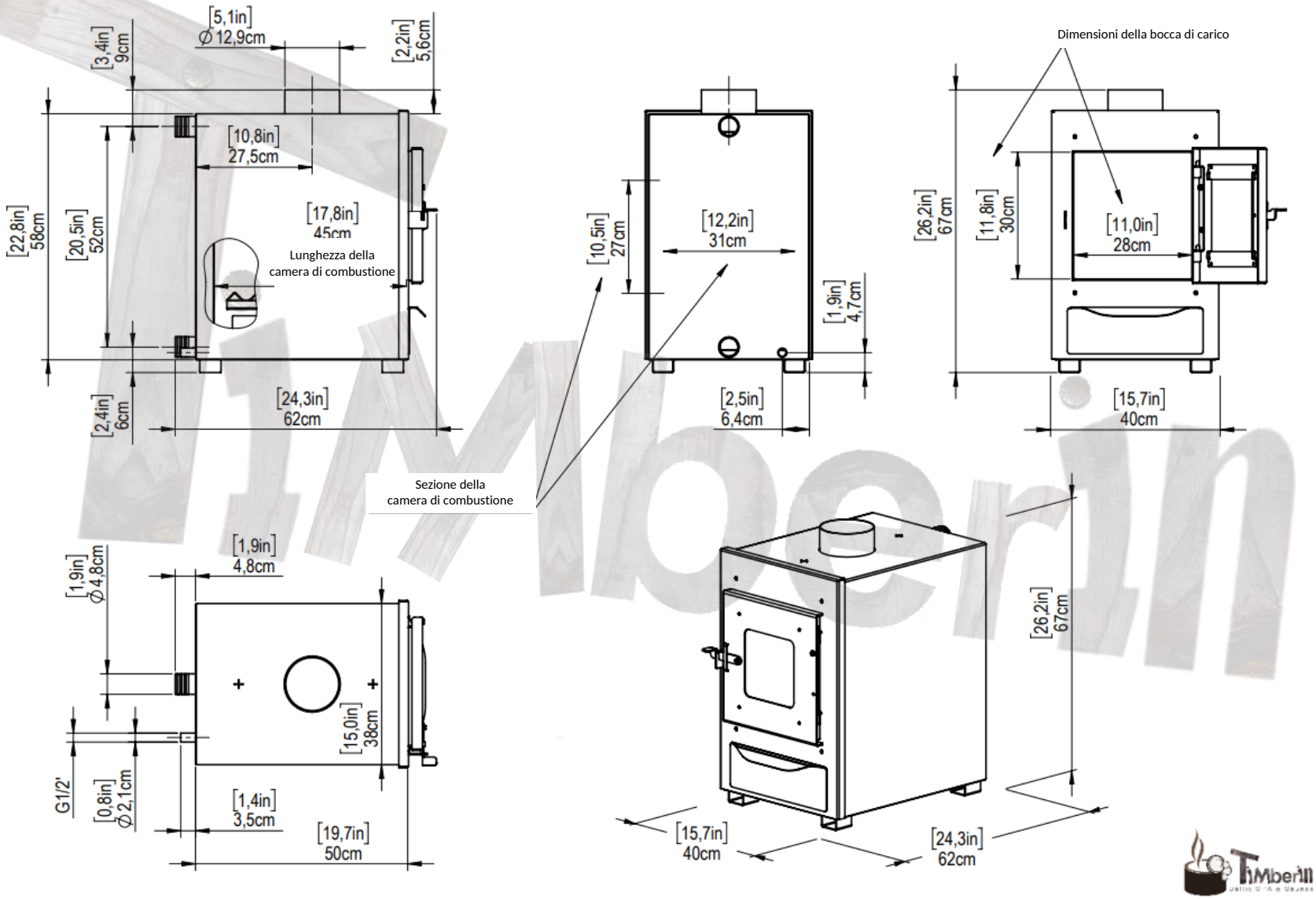

STUFA A LEGNA ESTERNA

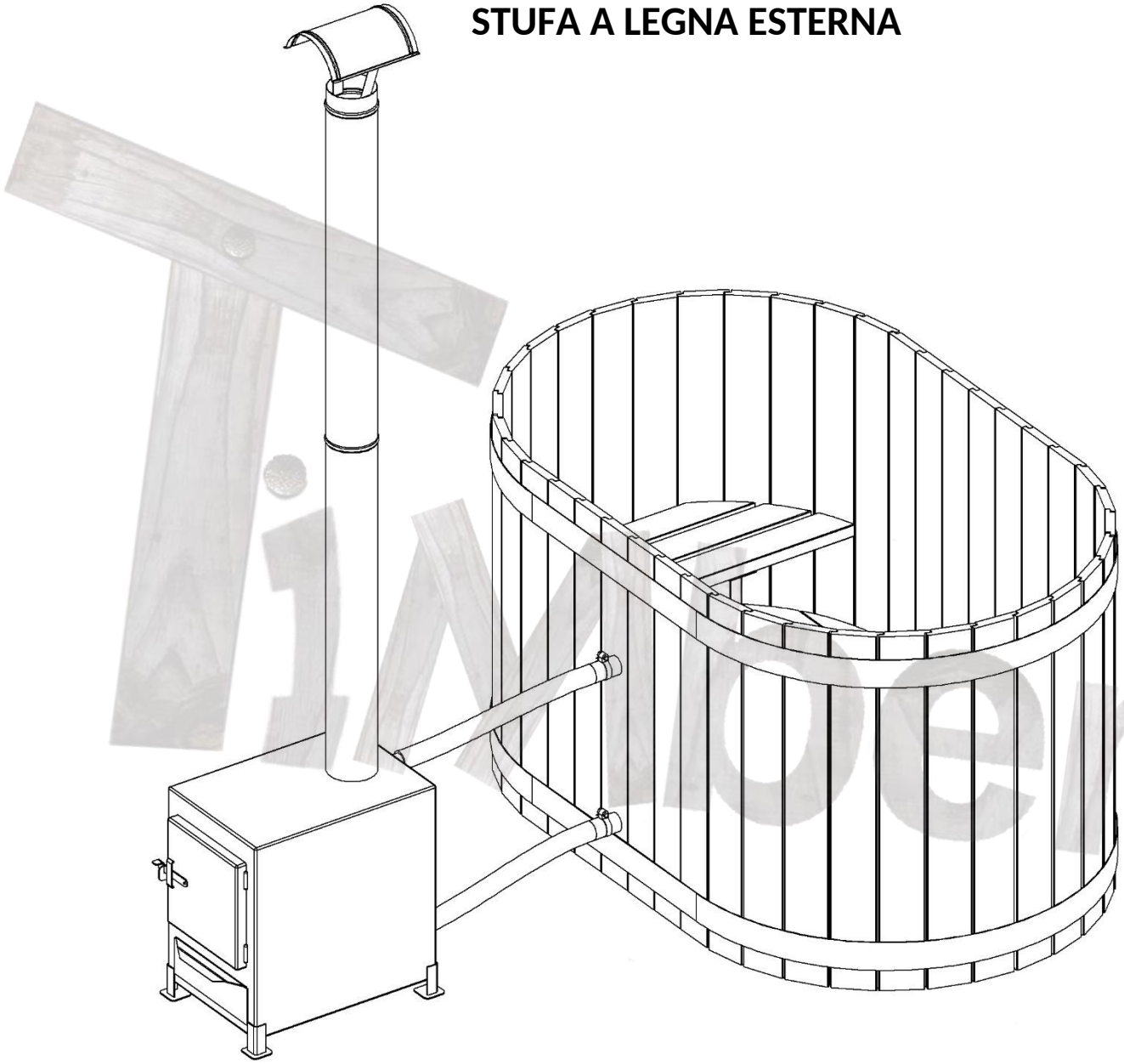

RISCALDATORE ELETTRICO (OPZIONALE)

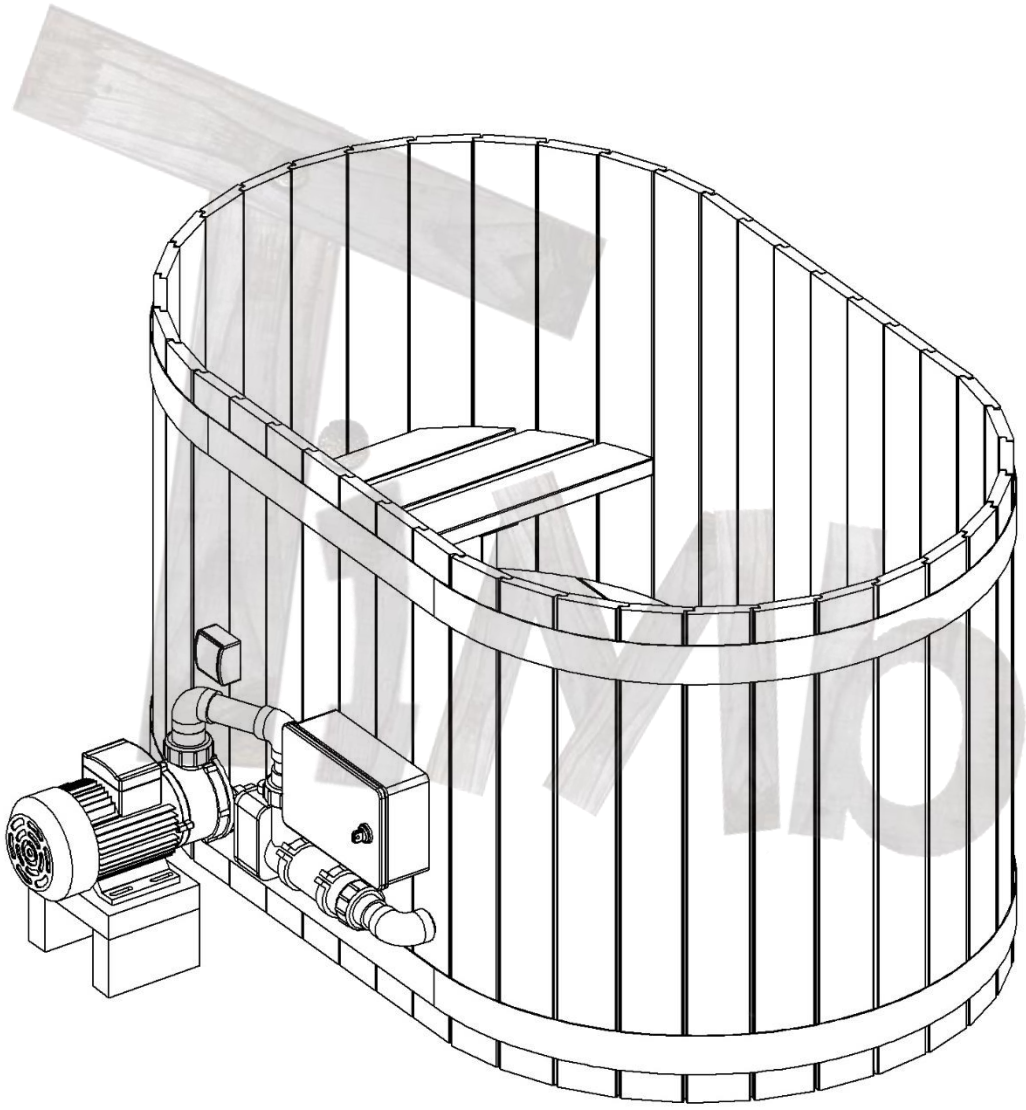

MODELLO	RISCALDATORE ELETTRICO
TERMOSTATO REGOLABILE CAMPO DI TEMPERATURA	0-45° C
TIPI DI COLLEGAMENTO	6 kW; 1 fase; 220V; 26A 6 kW; 3 fasi; 380V; 14A
RISCALDATORI PIÙ POTENTI	9, 12 o 15 kW; 3 fasi

Moderin

COPERCHIO IN LEGNO

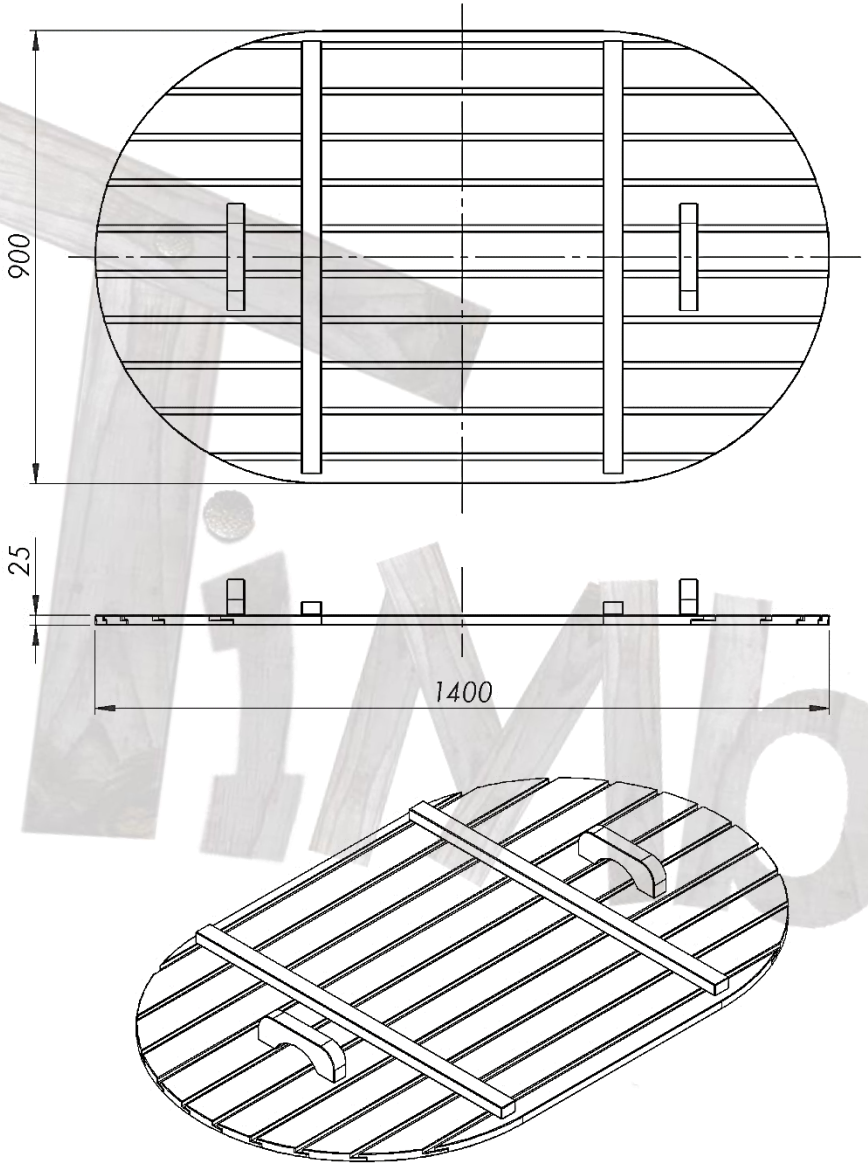

MODELLO	PARTI IN LEGNO
Misure del coperchio in legno	1400 mm x 900 mm
Coperchio in similpelle	isolato; opzionale

iMberin

SCARICO DELL'ACQUA

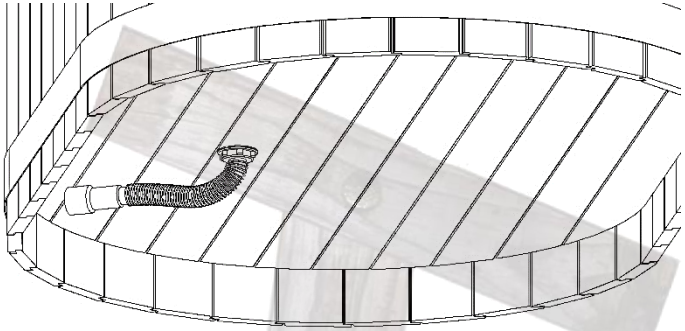

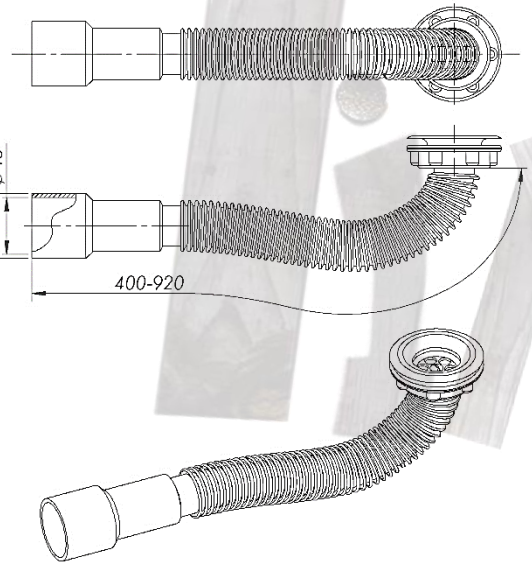

MODELLO	SCARICO
Lunghezza dello scarico	400-920 mm
Diametro interno dello scarico	45 mm
Diametro esterno dello scarico	50 mm
Materiale	PVC

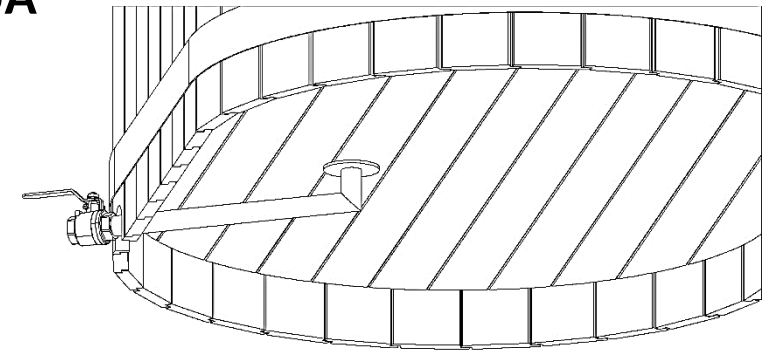

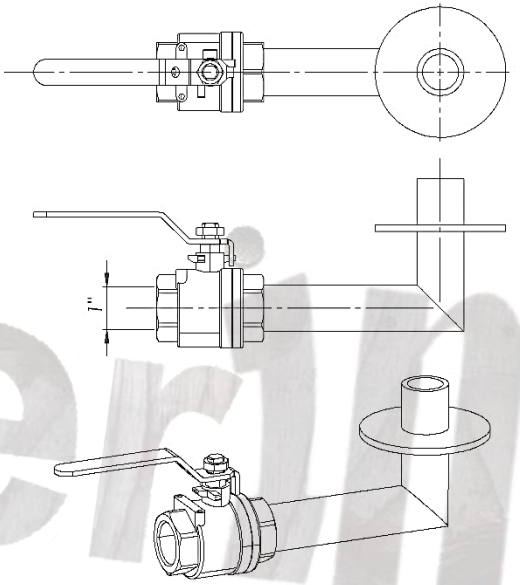

MODELLO	RUBINETTO ESTERNO
Diametro del rubinetto	1 inch
Materiale	Acciaio inox

iMberia

CASSETTE IN LEGNO PER I SISTEMI SPA

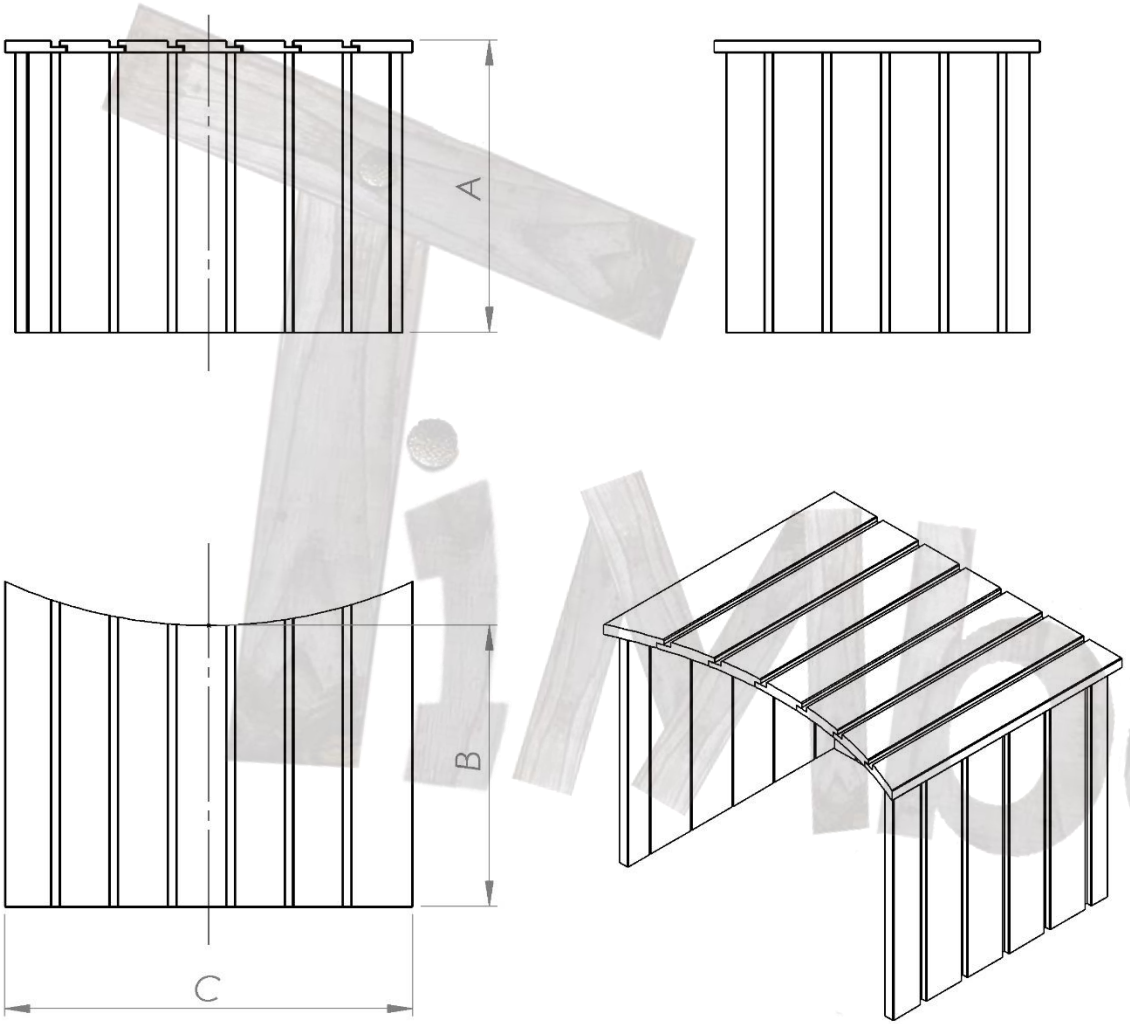

MODELLO	CASSETTA IN LEGNO
Filtrazione a sabbia con cassetta in legno	A: 800 mm B: 700 mm C: 600 mm
Riscaldatore elettrico con cassetta in legno	A: 400 mm B: 600 mm C: 600 mm
Filtro a sabbia + riscaldatore elettrico con cassetta in legno	A: 800 mm B: 700 mm C: 600 mm

iMoerin

CONSEGNA

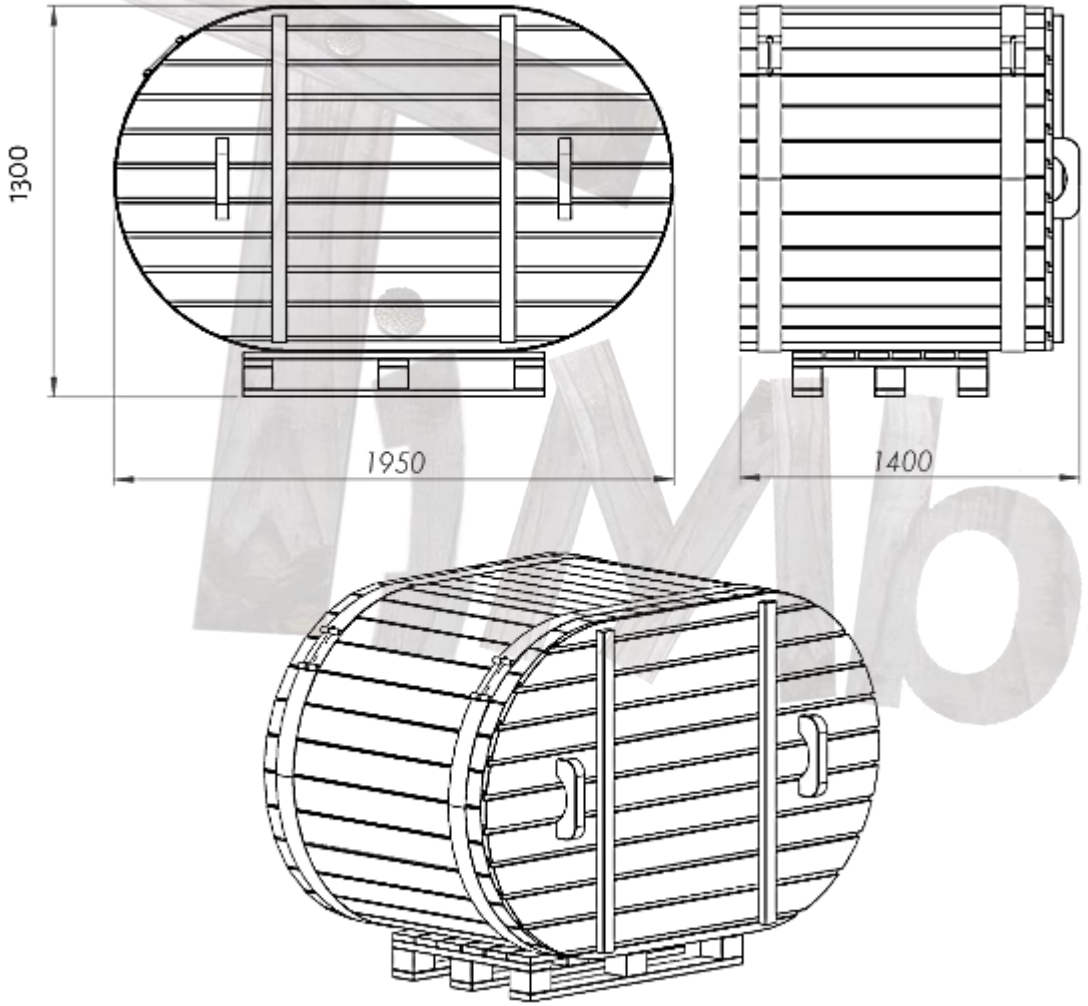

MODELLO	DUO WOOD: CONSEGNA
Misure dell'imballo:	Altezza: 1300 mm Larghezza: 1400 mm Lunghezza: 1950 mm
Collo aggiuntivo (sistemi SPA o riscaldatori)	Altezza: 900 mm Larghezza: 800 mm Lunghezza: 1200 mm

Imberin