TimberIN
BALTIC SPA & SAUNAS

DA SAPERE

Le misure indicate nei disegni e sui siti web di TimberIN sono approssimative. Differiscono leggermente da quelle del prodotto finito, perché i nostri prodotti sono progettati singolarmente e realizzati a mano. Se una o più misure sono molto importanti per voi, indicatelo prima di ordinare. Durante la produzione presteremo grande attenzione alle vostre esigenze, affinché il prodotto vi corrisponda il più possibile.

DATI TECNICI

Nordic Compact Snorkel

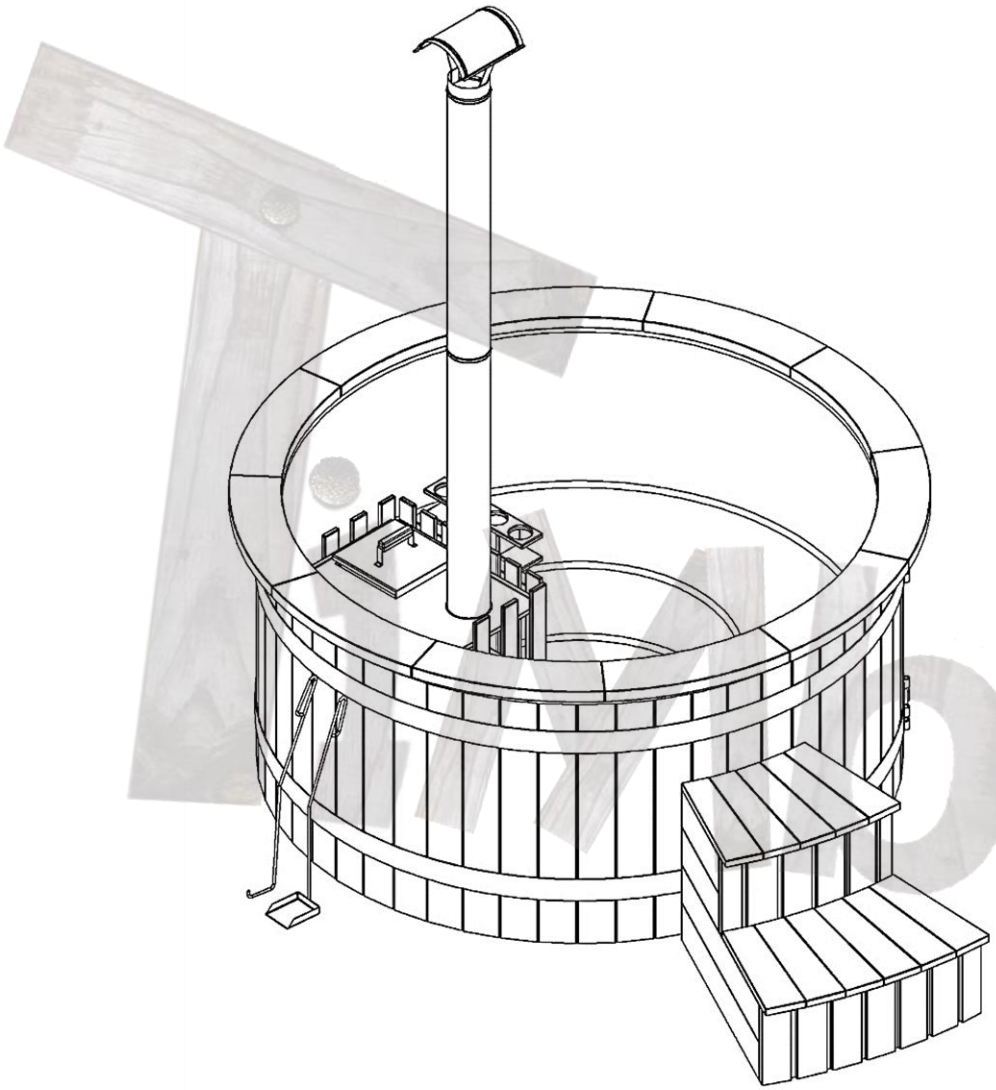

MODELLO	Nordic Compact Snorkel
Numero di persone	3-4
Capacità d'acqua	1200 l
LED	opzionale
IDROMASSAGGIO	opzionale
MASSAGGIO AD ARIA	opzionale
FILTRAZIONE A SABBIA	opzionale
ISOLAMENTO	incluso
COPERCHIO INOX SULLA STUFA	opzionale
COPERCHIO LEGNO O SIMILPELLE	opzionale
RISCALDAMENTO A SCELTA	RIVESTIMENTO
Stufa a legna interna	Abete o larice
Ibrido: elettrico + stufa	Legno termotrattato o rovere
Ibrido: pompa calore + stufa	WPC nero o marrone
SCALETTA (SEMPLICE O A B C)	opzionale

Vista 3D di questo modello

INFORMAZIONI GENERALI (1)

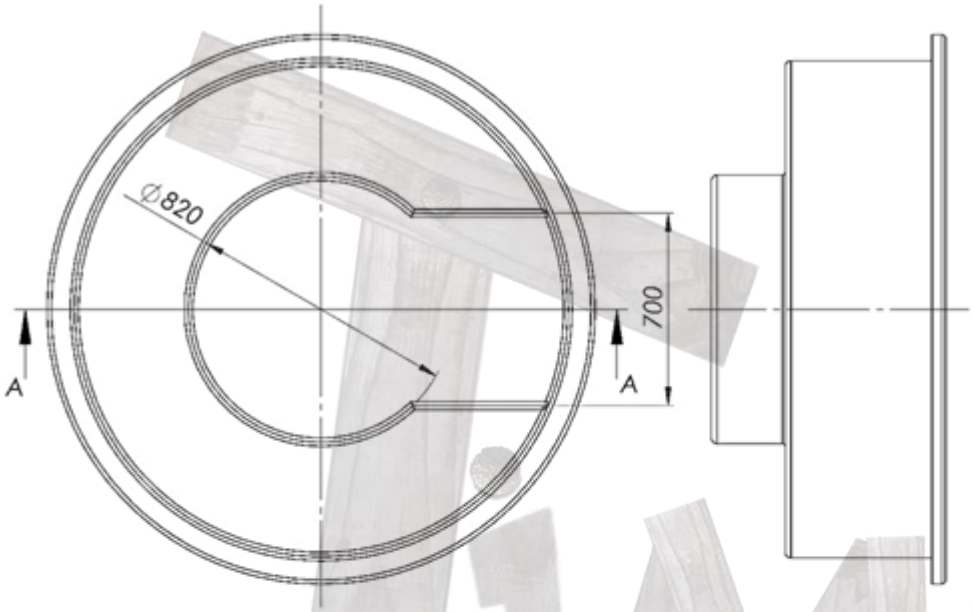

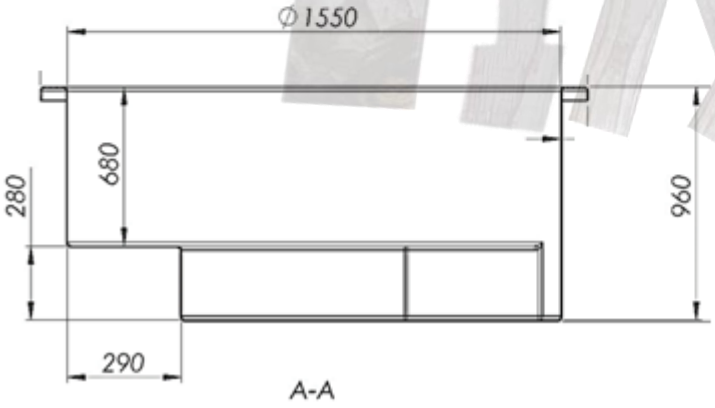

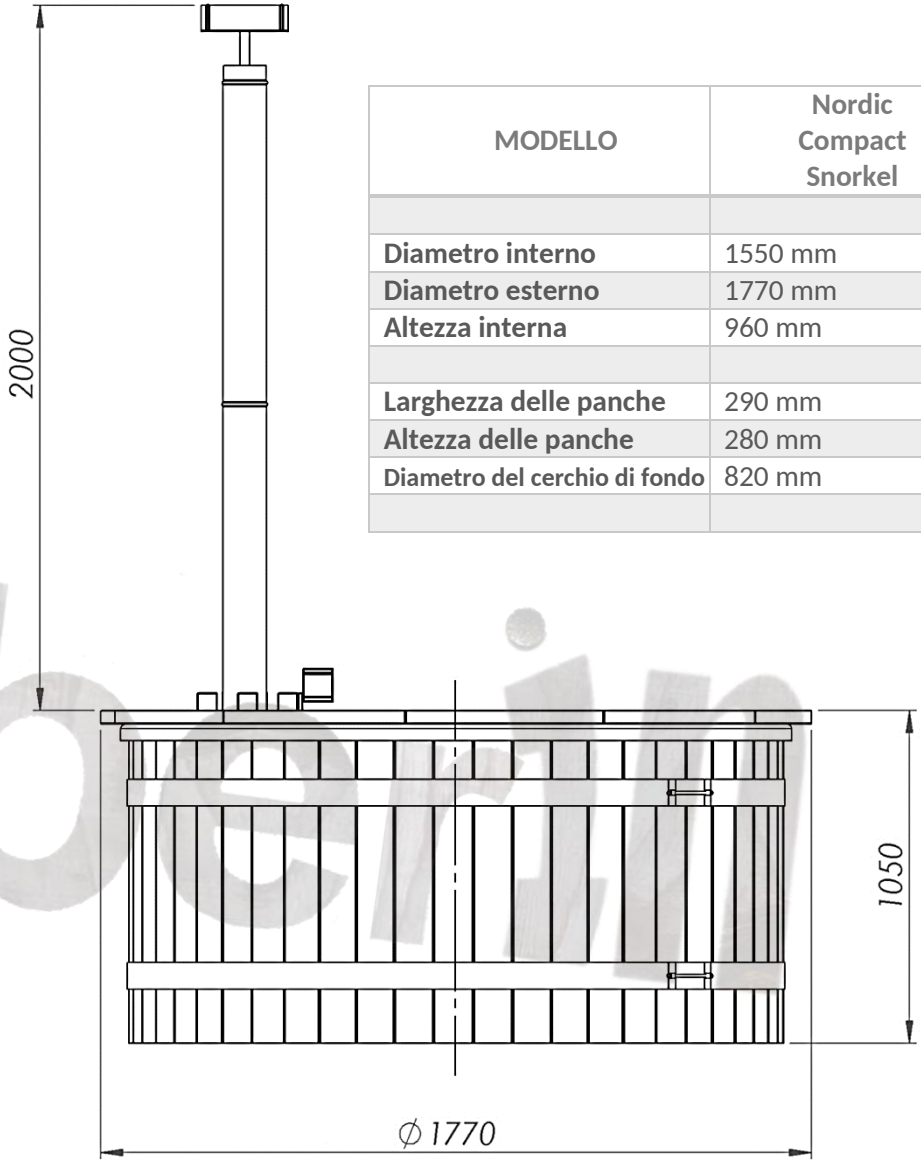

MODELLO	Nordic Compact Snorkel
Diametro interno	1550 mm
Diametro esterno	1770 mm
Altezza interna	960 mm
Larghezza delle panche	290 mm
Altezza delle panche	280 mm
Diametro del cerchio di fondo	820 mm

INFORMAZIONI GENERALI (2)

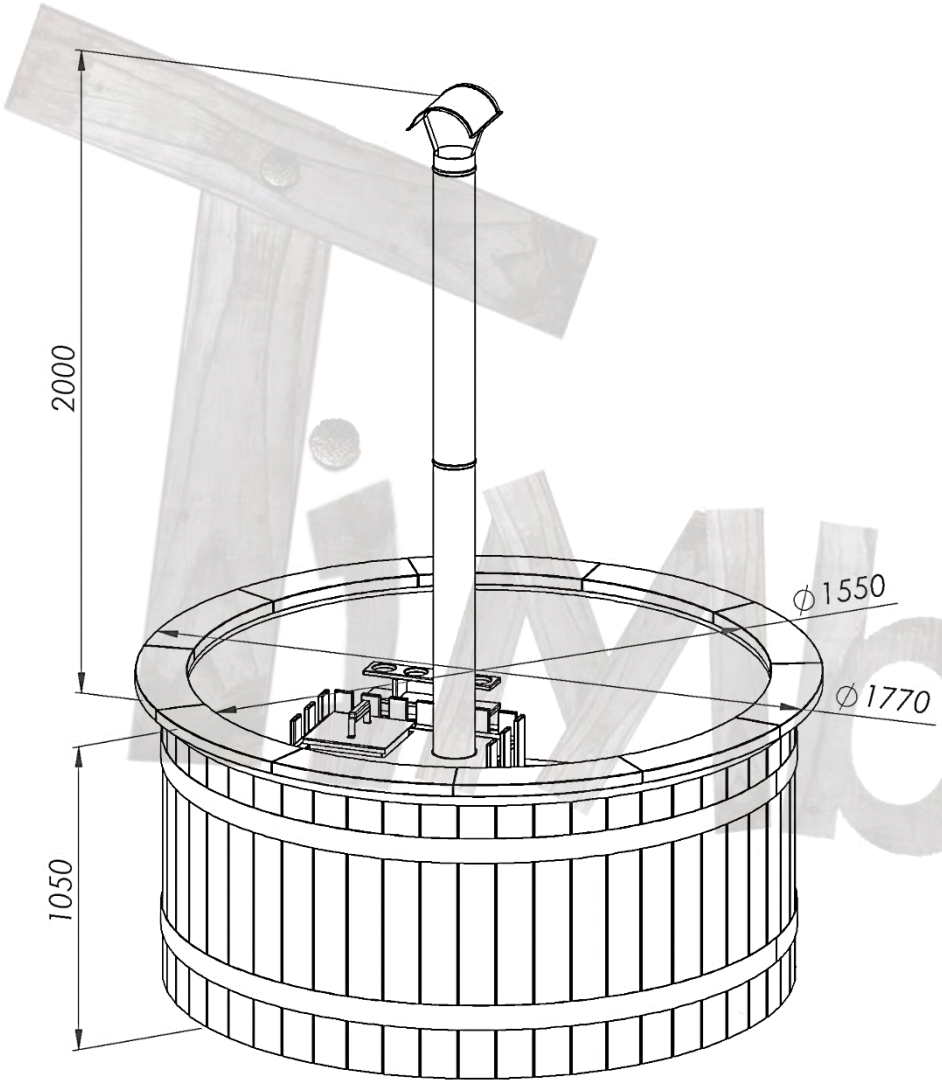

MODELLO	Nordic Compact Snorkel
Diametro interno	1550 mm
Diametro esterno	1770 mm
Altezza esterna	1050 mm
Lunghezza del camino	2000 mm

Timberin

STUFA A LEGNA INTERNA

Stufa a legna interna

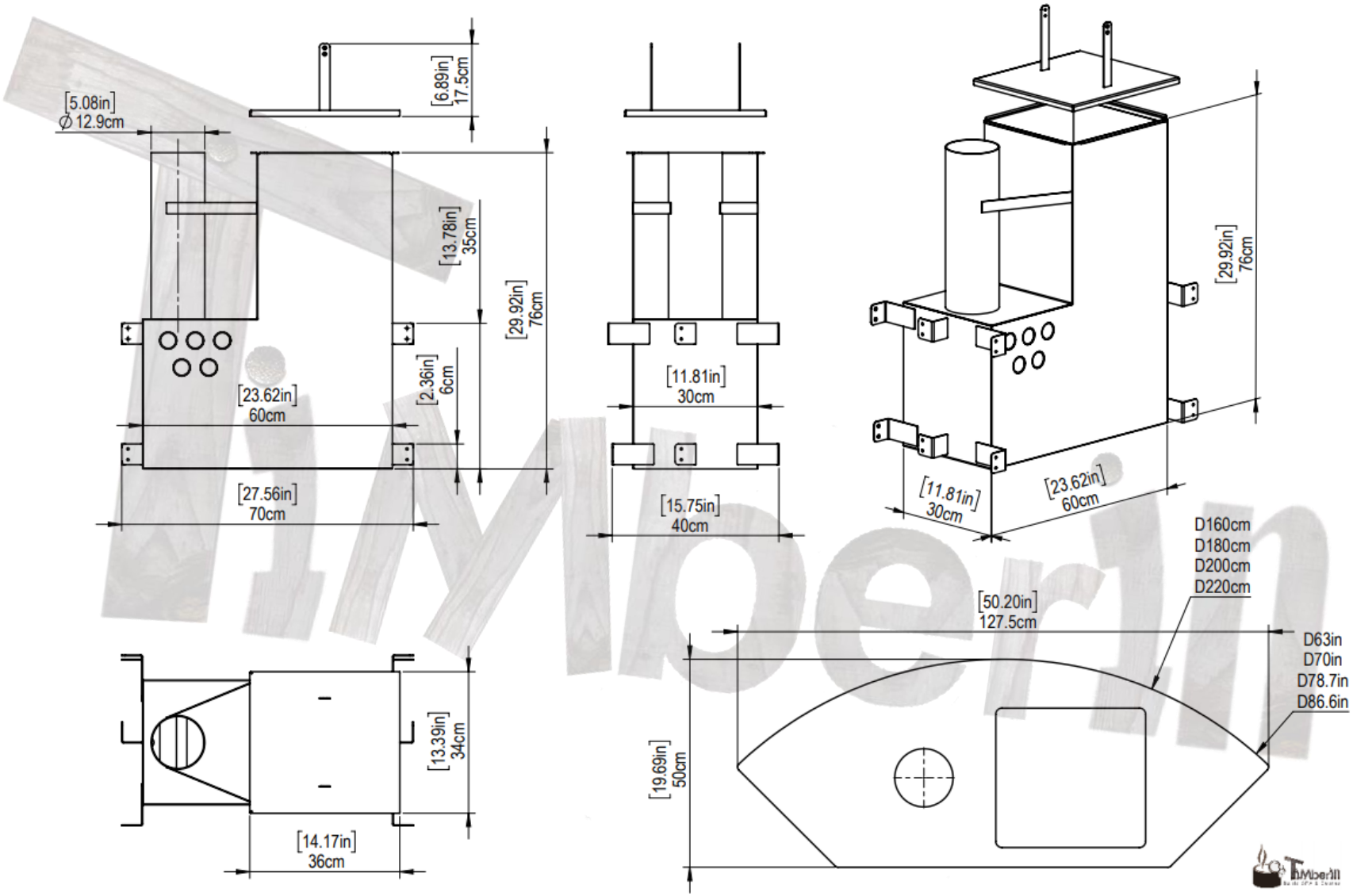

SCALETTA TIPO A

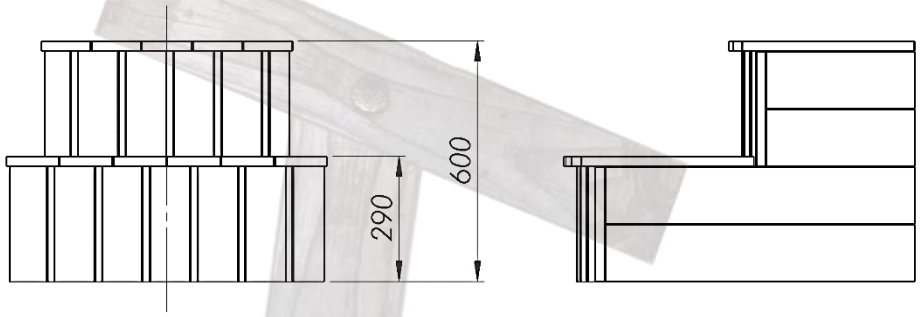

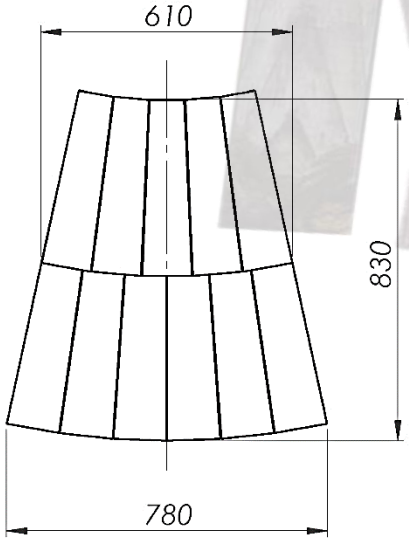

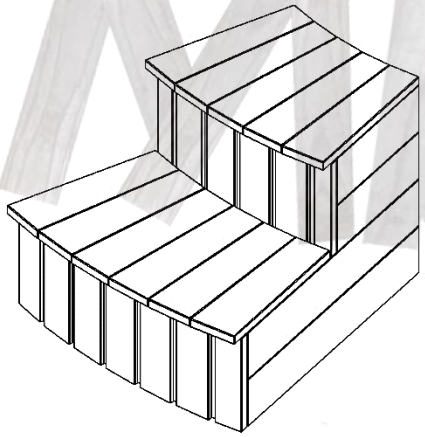

MODELLO	SCALETTA TIPO A
Altezza totale	600 mm
Altezza del 1° gradino	290 mm
Larghezza totale	780 mm
Lunghezza	830 mm
Tipo B o C	Disponibile anche
Scaletta semplice a 3 gradini	Disponibile anche

iMberin

COPERCHIO IN LEGNO E BORDO TONDO

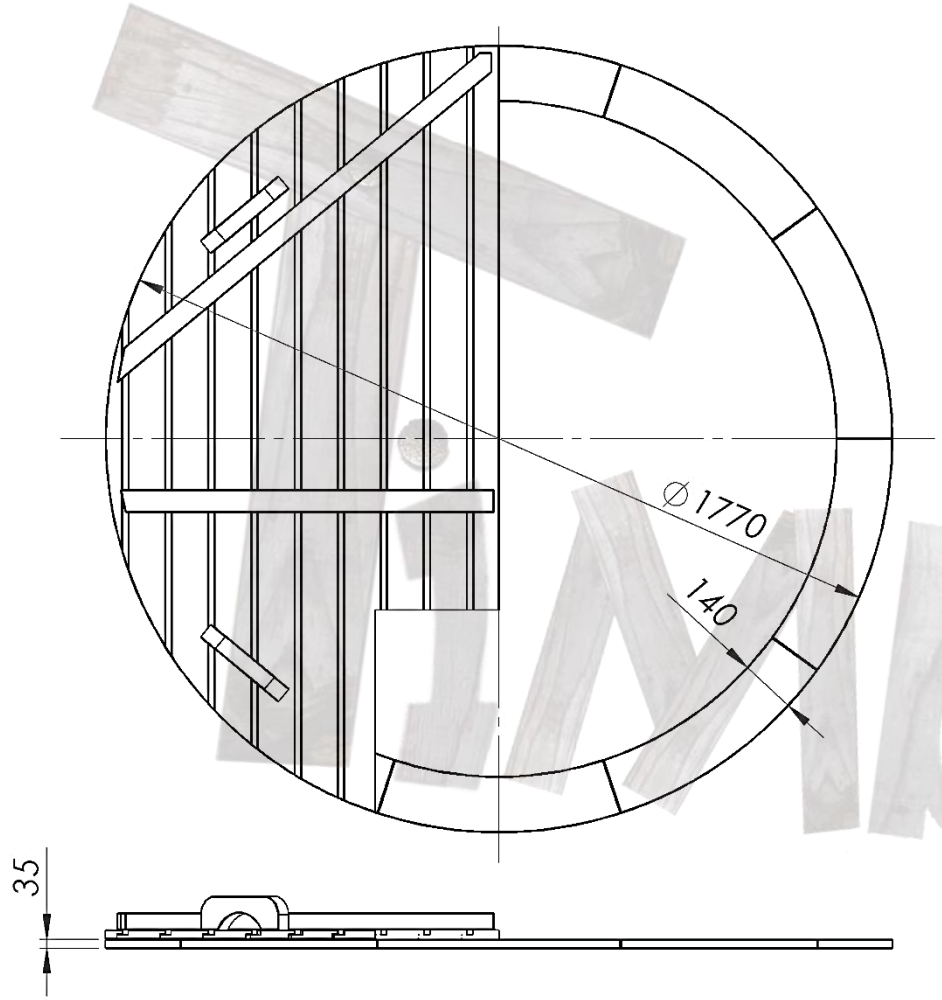

MODELLO	PARTI IN LEGNO
Diametro del coperchio in legno	1770 mm
Isolamento del coperchio (se scelto)	30 mm
Larghezza del bordo in legno	140 mm
Solo abete o legno termotrattato	
Coperchio isolato in similpelle	opzionale

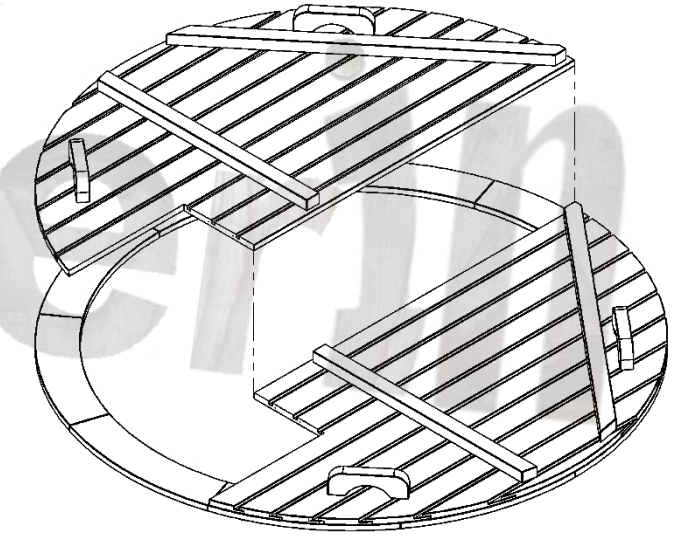

CASSETTE IN LEGNO PER I SISTEMI SPA

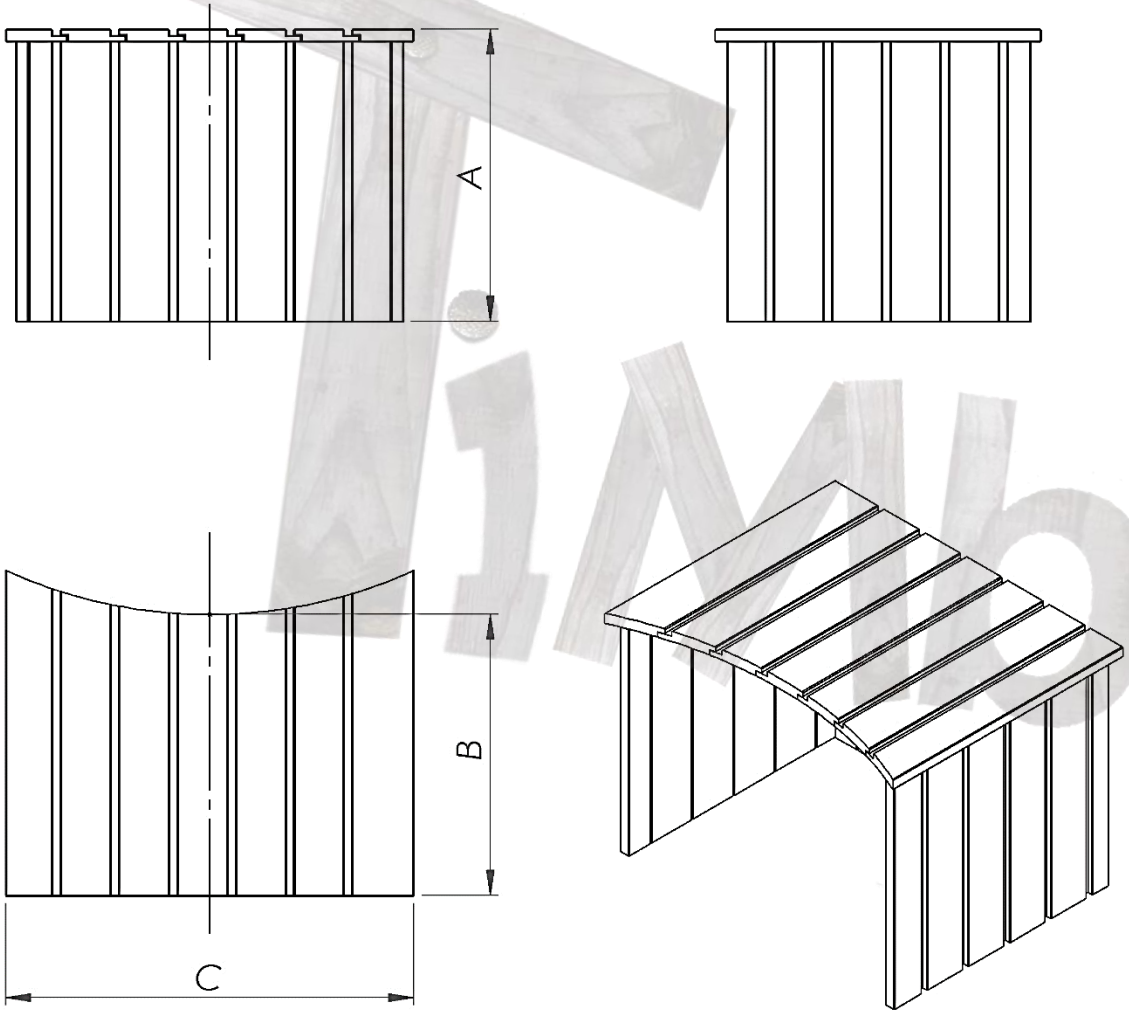

MODELLO	CASSETTA IN LEGNO
Filtrazione a sabbia con cassetta in legno	A: 800 mm B: 700 mm C: 600 mm
Riscaldatore elettrico con cassetta in legno	A: 400 mm B: 600 mm C: 600 mm
Filtro a sabbia + riscaldatore elettrico con cassetta in legno	A: 800 mm B: 700 mm C: 600 mm

iMberia

RUBINETTI DI SCARICO

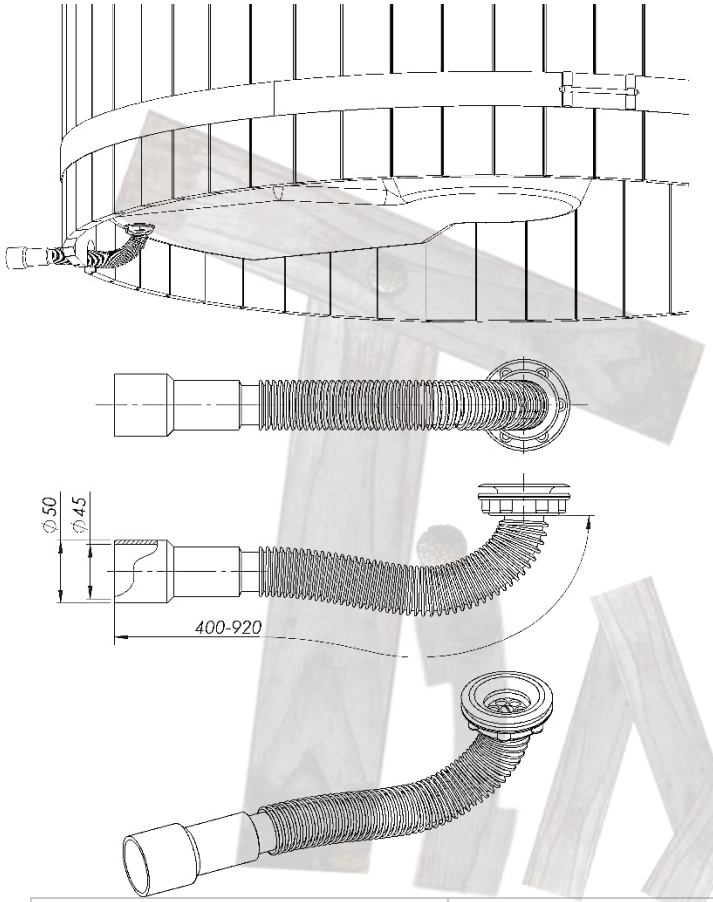

MODELLO	SCARICO
Lunghezza dello scarico	400-920 mm
Diametro interno dello scarico	45 mm
Diametro esterno dello scarico	50 mm
Materiale	PVC

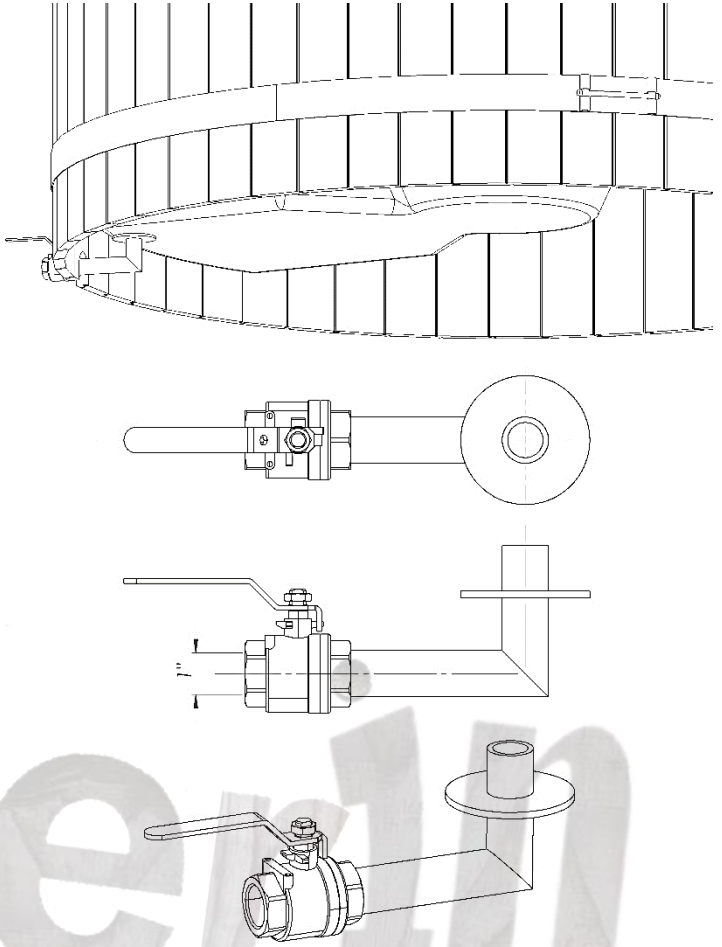

MODELLO	RUBINETTO ESTERNO
Diametro del rubinetto	1 pollice / 25 mm
Materiale (AISI)	Acciaio inox tipo 316

Timberin

ATTACCHI DEL FILTRO

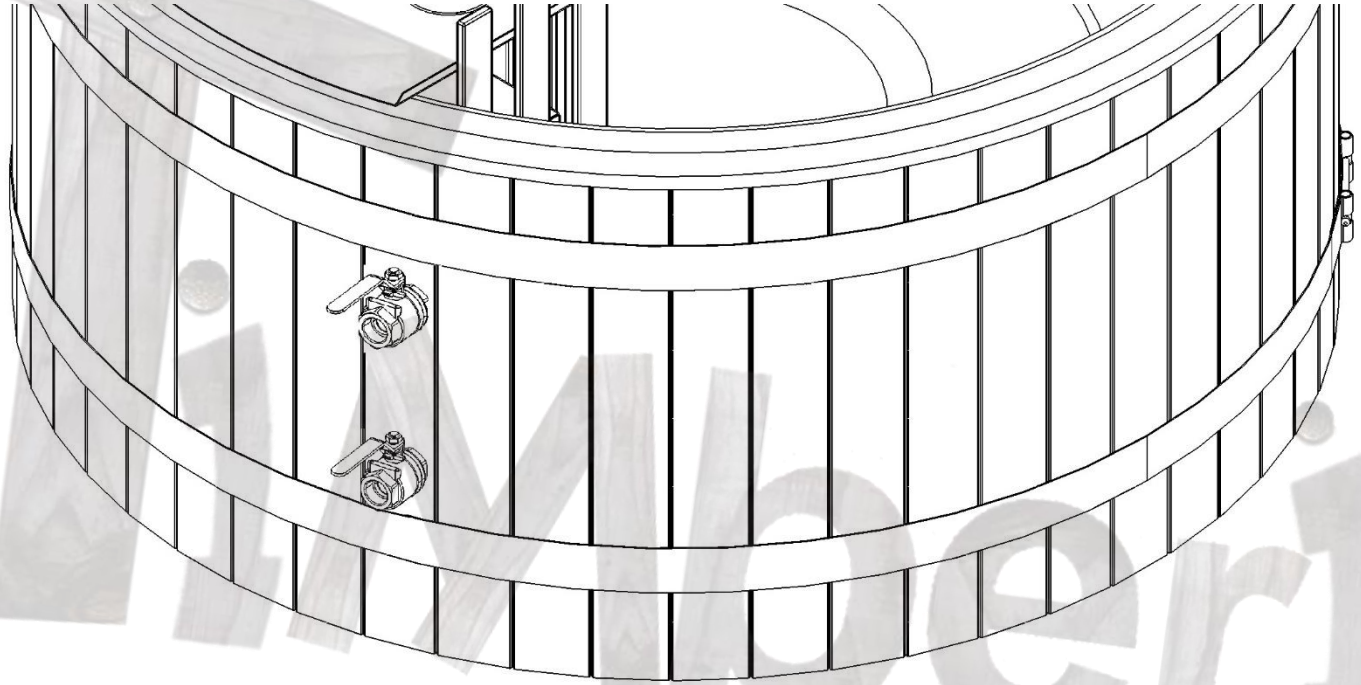

MODELLO	ATTACCHI DEL FILTRO
Diametro attacchi filtro a sabbia (AISI 316) installati su richiesta *La posizione non è standardizzata.	1 pollice / 25 mm

CONSEGNA

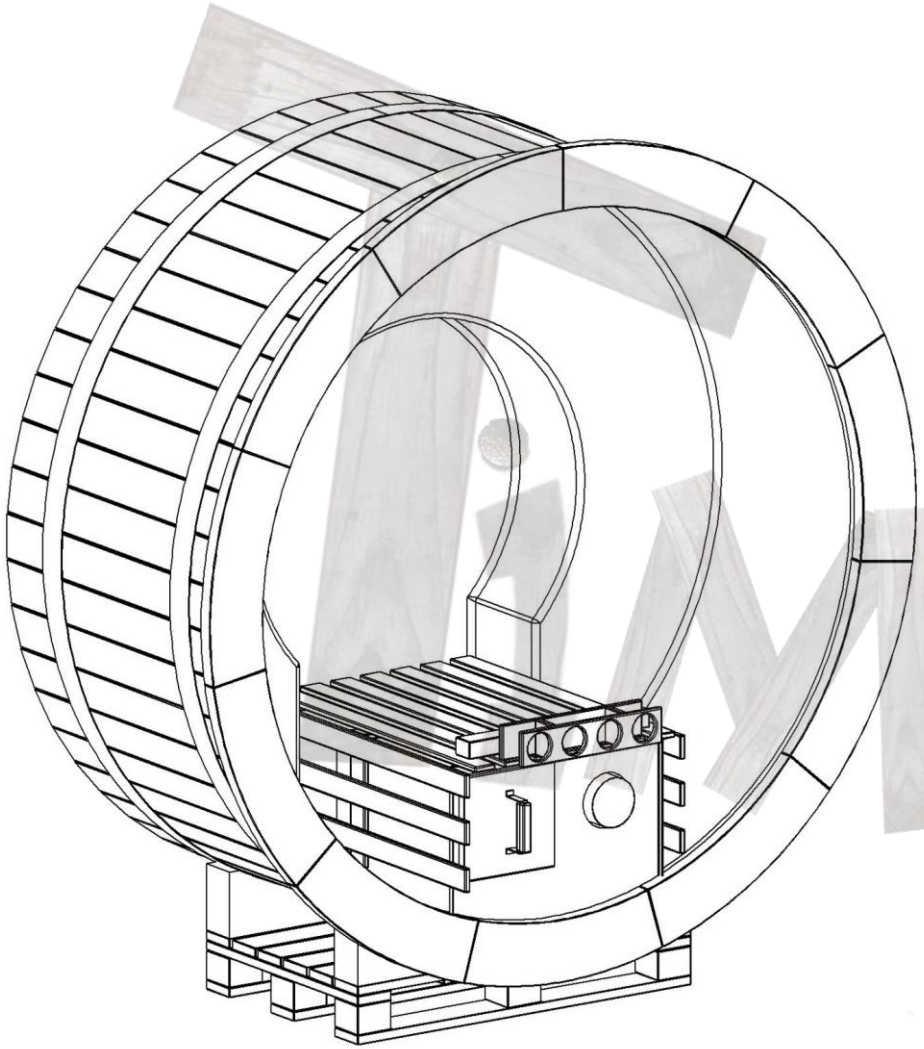

MODELLO	Nordic Compact Snorkel
Modello imballato su pallet misure:	Altezza: 1950 mm Larghezza: 1300 mm Lunghezza: 1800 mm
Collo aggiuntivo (scaletta)	Altezza: 900 mm Larghezza: 800 mm Lunghezza: 1000 mm

